KA-3000R

ALLTERR®

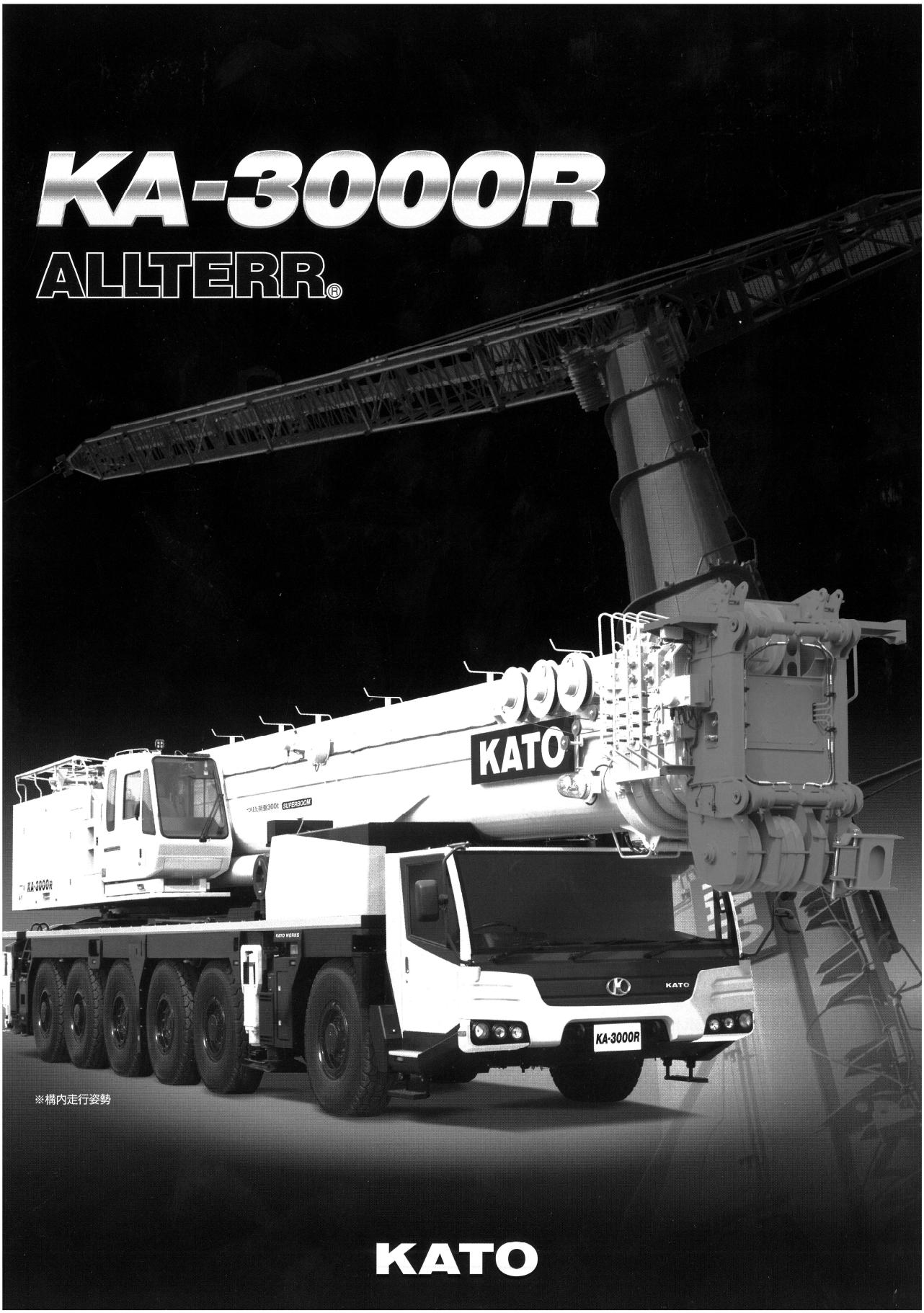

※構内走行姿勢

KATO

最大吊上能力
300t

KA-3000R

KATO

■主要諸元

■クレーン部

名称	300t吊りオールテレーンクレーン
型式	KA-3000R

●クレーン性能

最大定格総荷重	メインブーム	14.4 mブーム	※300.0t× 2.5m（28本掛）
		19.55mブーム	120.0t× 7.0m（12本掛）
		23.6 mブーム	120.0t× 7.0m（12本掛）
		24.7 mブーム	120.0t× 7.0m（12本掛）
		32.0 mブーム	70.0t×12.0m（ 7本掛）
		40.0 mブーム	60.0t×12.0m（ 6本掛）
		45.0 mブーム	47.0t×14.0m（ 4本掛）
		50.0 mブーム	38.0t×16.0m（ 4本掛）
		55.0 mブーム	32.0t×14.0m（ 4本掛）
		最大作業半径時	5.2t×52.0m（ 4本掛）
		※印は重荷重装置付	
	スーパーラフィングジブ(SL)	45.0m+2.0m+10.85m SLジブ	24.0t×20.0m（2本掛）
		55.0m+2.0m+15.0 m SLジブ	12.0t×26.0m（1本掛）
		50.0m+2.0m+20.0 m SLジブ	12.0t×32.0m（1本掛）
		45.0m+2.0m+25.0 m SLジブ	12.0t×26.0m（1本掛）
		40.0m+2.0m+30.0 m SLジブ	10.0t×26.0m（1本掛）
		45.0m+2.0m+35.0 m SLジブ	8.0t×18.0m（1本掛）
		55.0m+2.0m+35.0 m SLジブ	6.5t×24.0m（1本掛）
		最大作業半径時	1.5t×70.0m（1本掛）
	ヘビーリフトジブ(HL)	14.4m+4.4m+13.0m HLジブ	84.0t× 9.0m（8本掛）
		14.4m+4.4m+22.0m HLジブ	54.0t×14.0m（6本掛）
		14.4m+4.4m+31.0m HLジブ	35.0t×14.0m（4本掛）
		32.0m+4.4m+40.0m HLジブ	12.0t×50.0m（1本掛）
		32.0m+4.4m+47.0m HLジブ	12.0t×50.0m（1本掛）
		23.6m+4.4m+54.0m HLジブ	9.3t×22.0m（1本掛）
		53.9m+4.4m+54.0m HLジブ	4.1t×55.0m（1本掛）
		最大作業半径時	2.3t×85.0m（1本掛）
	ルースターシーブ	12.0t（1本掛）	
ブーム長さ		14.4 m～55.0m	
SLジブ長さ		10.85m～35.0m	
HLジブ長さ		13.0m・22.0m・31.0m・40.0m・47.0m・54.0m	
最大地上揚程		55.3m（ブーム）	
		92.0m（SLジブ）	
		110.7m（HLジブ）	
巻上ロープ速度	主巻	高速：135m／min（3層目）低速：80m／min	
	補巻	高速：135m／min（3層目）低速：80m／min	
フック速度	主フック	(ロープ掛数28) 5.7m／min（3層目）	
	補フック	(ロープ掛数 1)135.0m／min（3層目）	
ブーム起伏範囲		−1.0°～85°	
ブーム上げ時間		105s／−1.0°～85°	
ブーム伸長速度		40.6m／260s	
旋回速度		高速：1.4min^{-1} 低速：0.7min^{-1}	
旋回後端半径		4,400mm（C/W無）	
		5,500mm（C/W付）	

●上部旋回体の装置及び構造

ブーム形式		箱型5段油圧伸縮式（2段順次、3・4・5段同時）
ブーム伸縮装置		油圧シリンダ（4本）
ブーム起伏装置		油圧シリンダ（2本）直押式
SLジブ形式		2.0mベースブラケット＋箱形4段油圧伸縮式（2・3・4段同時） 油圧無段階傾斜式（オプセット：0°～60°）
SLジブ伸縮装置		油圧シリンダ（1本）及びワイヤロープ併用式
SLジブ起伏装置		油圧シリンダ（2本）直押式
HLジブ形式		4.4mベースブラケット＋トラス式 主巻装置使用無段階傾斜式（オプセット：10°～60°）
巻上装置		シングルウインチ 2基、油圧モータ駆動、平歯車＋遊星歯車2段減速式、 高低速切換装置付、自動ブレーキ付、圧力補償付流量調整弁付
旋回装置		油圧モータ駆動・遊星歯車減速機付（ネガティブブレーキ内蔵）×2 フリー・ロック切換式、高低速切換式
旋回サークル		ローラーベアリング式、上下分割式
カウンターウエイト		105t・93t・81t・69t・51t・41t・31t・21t・11t
運転室		ラバーマウント式キャブ・チルト装置付
アウトリガー装置	形式	全油圧H型2段式（サイドサポート併用）
	張出幅	9,400mm（最大張出）
		8,400mm（中間張出）
		7,400mm（中間張出）
		6,400mm（中間張出）
		5,400mm（最縮小張出）
ロープ	主巻	非自転性ワイヤロープ φ24×400m
	補巻	非自転性ワイヤロープ φ24×400m

●クレーン用エンジン

エンジン名称		Daimler OM906LA (Stage 3A)
エンジン形式		水冷4サイクル直接噴射式直列6気筒 電子制御ディーゼルエンジン （インタークーラーターボ付）
総排気量		6.37L
最大出力		205kW／2,200min^{-1}
最大トルク		1,100N·m／1,200min^{-1}
電気システム		24V
バッテリ		115F51×2
燃料タンク容量		305L

●油圧装置

オイルポンプ		2連斜軸型バリアブルピストンポンプ＋斜板型バリアブルピストンポンプ ＋ギヤポンプ
オイルモータ	巻上用	斜板型バリアブルピストンモータ
	旋回用	斜板型ピストンモータ
コントロールバルブ		マルチブル自動復元式（圧力補償付流量調整弁付）
シリンダ		ダブルアクティング式
オイルリザーバ容量		2,060L

●安全装置

ACS（過負荷防止装置・音声警報装置付）、作業範囲制限装置、
アウトリガー張出幅自動検出装置、ブーム自然降下防止装置、
過巻防止装置、ドラムホールド安全装置、自動ブレーキ装置、乱巻防止装置、
アウトリガーロック装置、旋回ロック装置、旋回ブレーキ装置、油圧安全弁、
サイドミラー、ドラム回転指示装置、エンジントラブル警告装置、
作動油フィルタ目つまり警報装置、作動油オーバーヒート警報装置、
ACS外部表示装置、旋回音声警報、スタンション、旋回警告灯、
左後方確認カメラ、アウトリガー反力表示装置

●標準装置

ブーム・旋回体着脱装置、オイルクーラ、
フルアジャスタブルシート（ヘッドレスト、アームレスト付）、
間欠付フロント＆天井ワイパー（ウォッシャー付）、
パワーウインドウ（閉め忘れ防止スイッチ付）、エアーコンディショナ、
時計付AM/FMラジオ、ロール式サンバイザー、フロアカーペット、
アクセサリソケット（24V）、USB電源装置、拡声器、風速計、
リモコンサーチライト、LED作業灯、分解・組立作業用ランプ、
ステップランプ、ウインチ確認カメラ、消火器、パイロットウインチ（作業補助用）

●オプション装置

分解・組立用ラジコン、燃焼式エアヒータ、ドアバイザ、ランチテーブル、
分解用ワイヤロープ

■キャリヤ部

車名及び型式	カトウ KA6360

●走行性能（台車のみ）

最高速度	75km／h
登坂能力	0.60（tanθ）
最小回転半径	11.6m

●寸法、重量（台車のみ）

全長		15,140mm
全幅		2,990mm
全高		3,200mm
軸距		3,200＋1,650＋1,730＋1,820＋1,650＝10,050mm
輪距	全輪	2,500mm
乗車定員		2人
車両総重量	全重量	43,900kg
	前軸重	17,720kg（1軸＋2軸）
	後軸重	26,180kg（3軸＋4軸＋5軸＋6軸）

●寸法、重量（構内走行姿勢）

全長	17,740mm
全幅	2,990mm
全高	4,100mm

[注意]
1. 本機は、公道を走行する場合には、旋回体、ブーム、カウンターウエイトおよびフックを別送し、台車のみで走行しなければなりません。
2. 道路の通行には、道路法による通行の許可と道路運送車両法による保安基準の緩和が必要です。
3. 本機は、新規開発車両証明制度による適合証明書「基本通行条件 重量：C」の交付を受けていますが、実際の通行条件は運行経路ごとの道路管理者の算定結果によって付与されます。
4. 構内を移動する場合に限り、構内走行姿勢図のような状態で移動できます。
ただし、走行速度は25km/h以下で走行してください。

●エンジン

名称		Daimler OM502LA（EUROMOT 3B）
形式		水冷4サイクル直接噴射式直列6気筒 電子制御ディーゼルエンジン （インタークーラーターボ付）
総排気量		15.927L
最大出力		405kW／1.800min^{-1}
最大トルク		2,600N・m／1,300min^{-1}

●下部走行体の装置及び構造

走行駆動形式		6輪駆動（12×6）、8輪駆動（12×8）切換式
トルクコンバータ形式		3要素 1段（自動ロックアップクラッチ付）
変速機形式		フルオートマチック（流体式リターダ付）
変速段数		前進5段 後退1段 副変速機（Hi−Low切換付）
車軸形式	前軸 第1軸	全浮動式（ドライブ ステア、減速機、デフロック付）
	前軸 第2軸	全浮動式（ドライブ ステア、減速機、デフロック付）
	後軸 第3軸	逆エリオット式（ステア）
	後軸 第4軸	逆エリオット式（ステア）
	後軸 第5軸	全浮動式（ドライブ ステア、減速機、デフロック、 インターアクスルデフロック付）
	後軸 第6軸	全浮動式（ドライブ ステア、減速機、デフロック付）
懸架装置		ハイドロニューマチックサスペンション（サスペンションロック機構付）
ブレーキ装置	主ブレーキ	2系統空気式全輪制動
	駐車ブレーキ	空気式車輪制動形スプリングブレーキ（2,3,4,5,6軸）
	補助ブレーキ	エンジンブレーキ（圧縮ブレーキ）、排気ブレーキ、流体式リターダ
	非常ブレーキ	駐車ブレーキと兼用
ステアリング装置	形式	セミインテグラル式パワーステアリング、非常用パワーステアリング付
	一般走行モード	1,2,3軸−同位相操向、4,5,6軸−逆位相操向
	作業モード	前1,2,3軸、後4,5,6軸、前後輪独立操向モード、カウンタモード、 クラブモード（リヤステ自動中立制御機構付）
タイヤサイズ	全輪	445／95 R25 177E ROAD
電気システム		24V
バッテリ		145G51×2
燃料タンク容量		500L

●安全装置

緊急用かじ取装置、オーバーラン警報装置、3点式シートベルト、
サスペンションロック装置、電動式サイドミラー、警告反射板、
エンジン電子制御装置、トランスミッション電子制御装置、
ラジエータ液面警報装置、ローエアー警報装置、後方確認カメラ、
ブレーキパッド残量警報装置、ブレーキランプ・スモールランプ断線警報装置

●標準装置

チルト/テレスコピックステアリングホイール、
サスペンション付マルチアジャスタブルシート、
ディスチャージヘッドランプ（ロービーム）、エアーコンディショナ、
パワーウインドウ、タコグラフ、サンバイザー、AM/FMラジオ、
仮眠用ベッド、集中給脂装置、エアードライヤ、前後牽引フック、
アウトリガー操作用ラジコン（機体水平補助機能付）

●オプション装置

地上デジタル対応テレビ放送受信装置、燃焼式エアヒータ

※本仕様は、改良などにより予告なく変更する事があります。

7410000500

最大吊上能力
300t

KA-3000R

KATO

■全体図

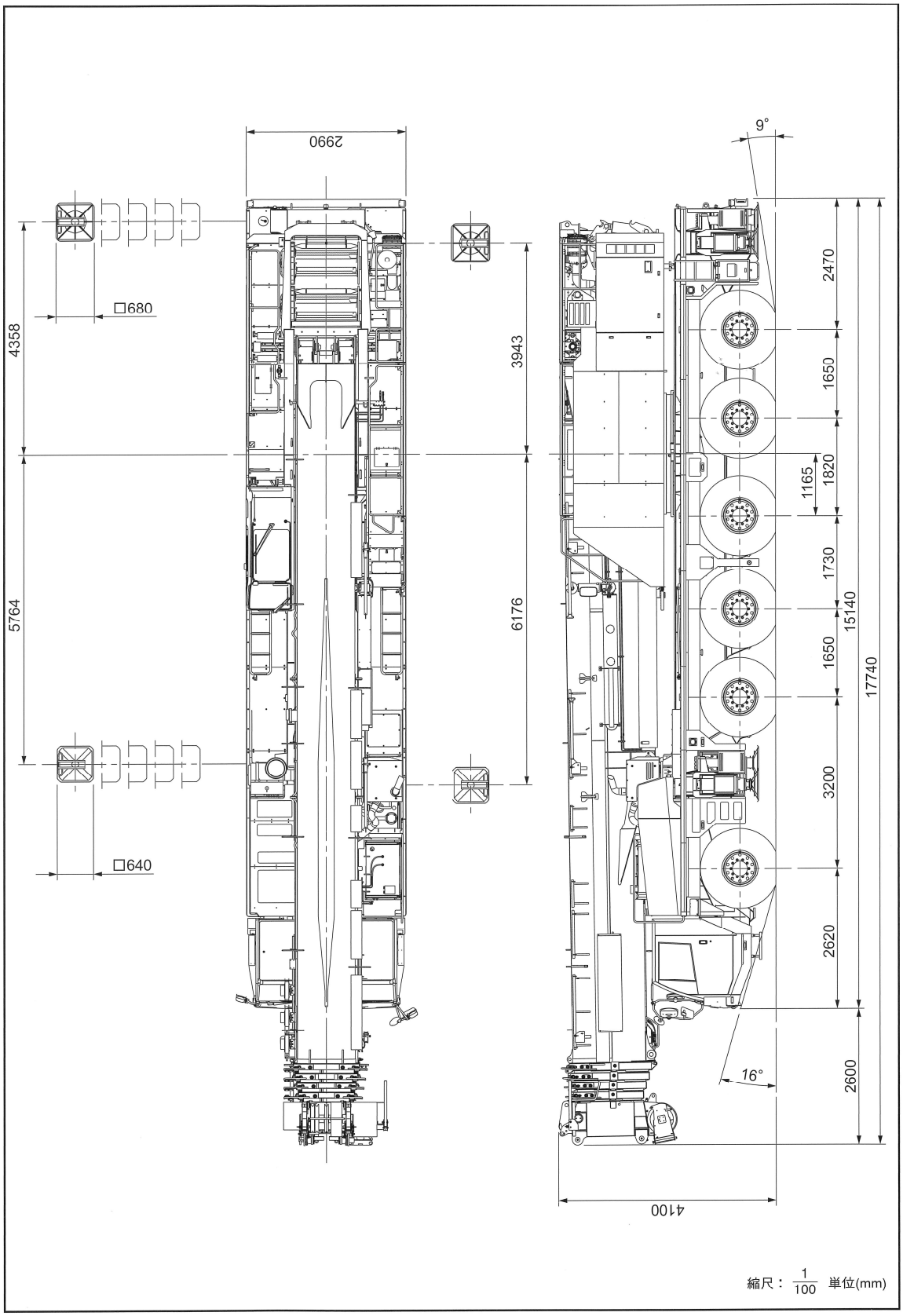

最大吊上能力
300t

KA-3000R

KATO

■全体図

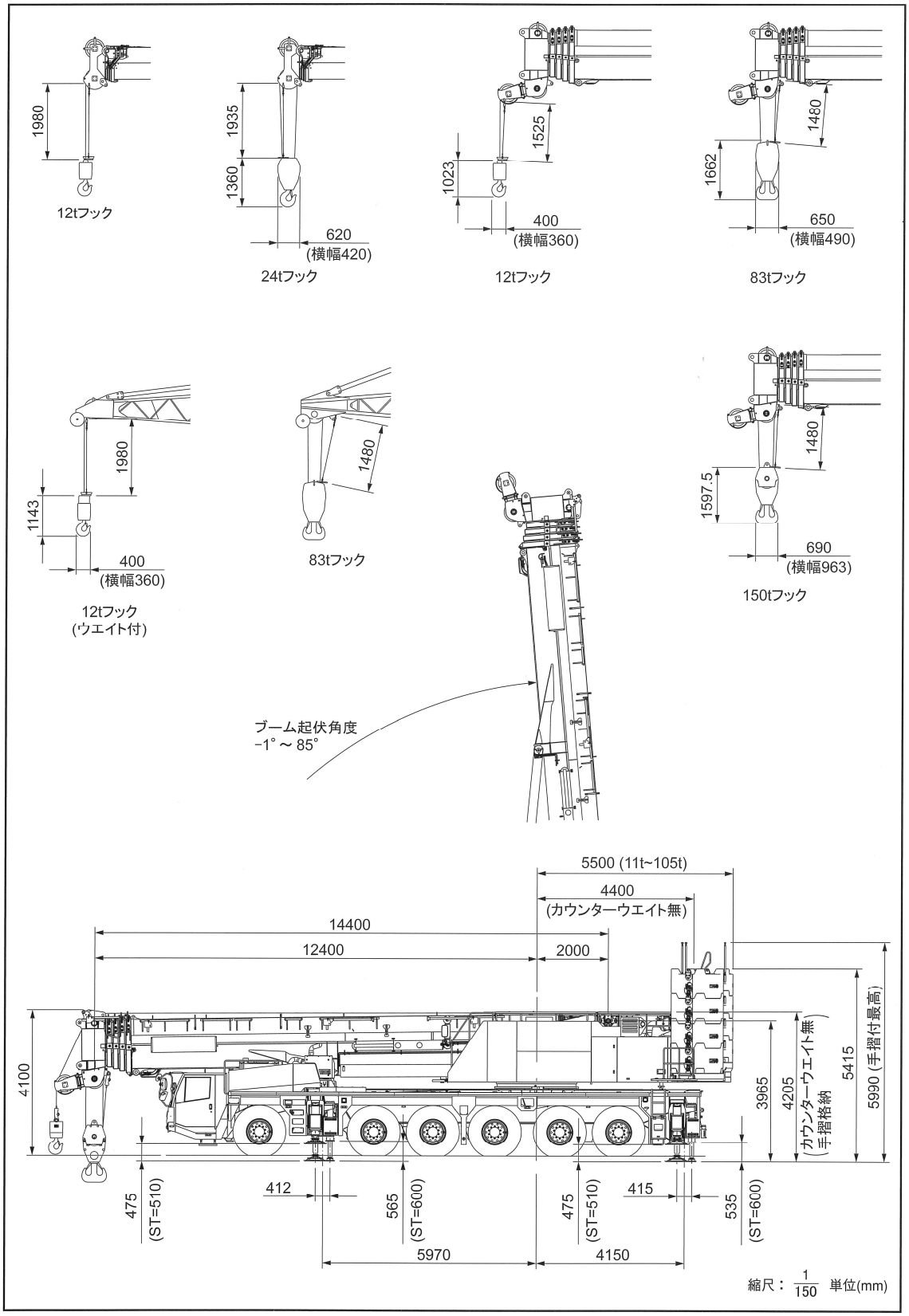

最大吊上能力
300t

KA-3000R

KATO

■全体図

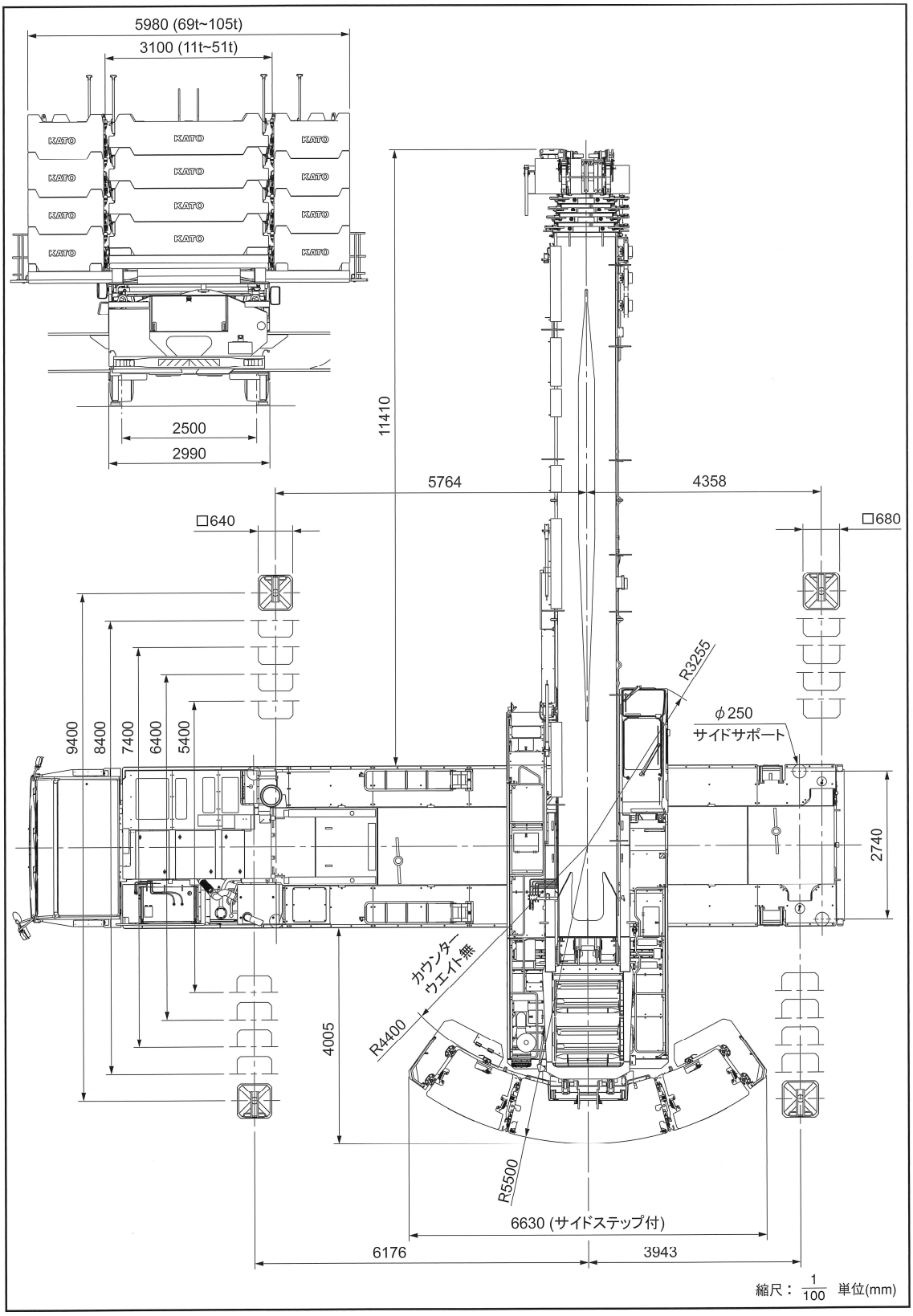

最大吊上能力
300t

KA-3000R

KATO

■最小直角通路幅

●構内走行時

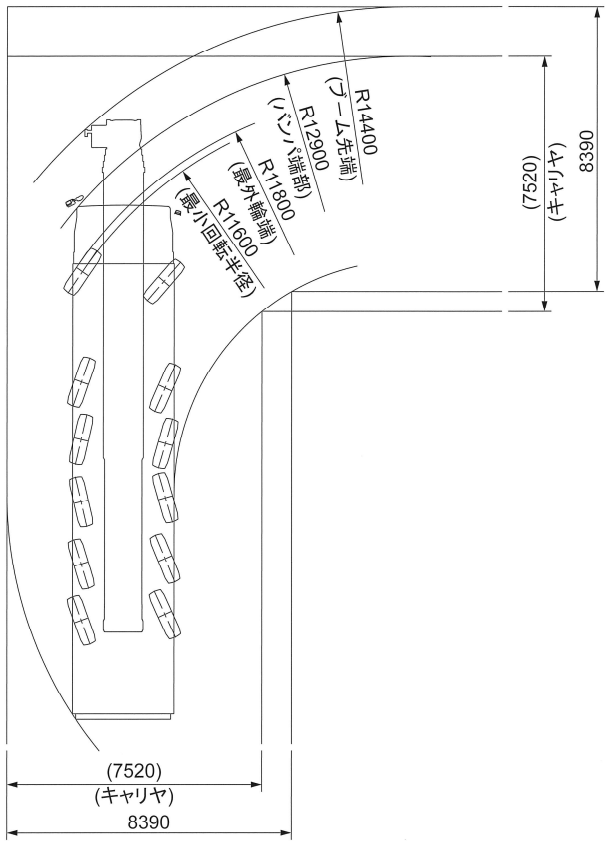

■公道走行状態

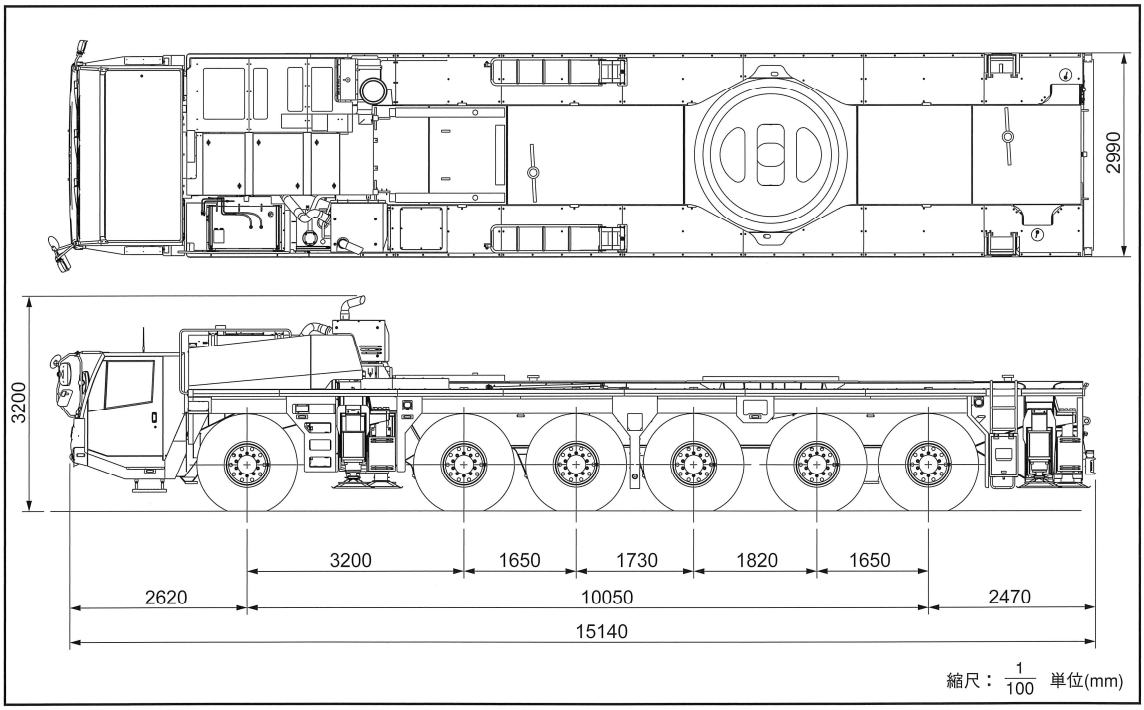

最大吊上能力
300t

KA-3000R

KATO

■寸法・重量関係

●上部旋回体

単位(mm)

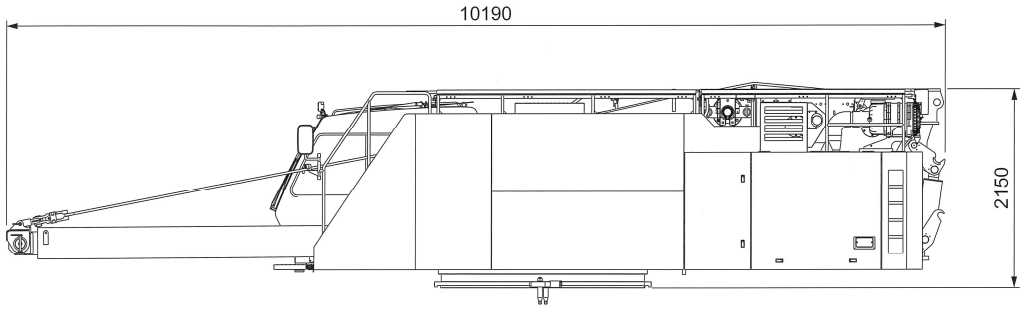

26ton (最大幅:2990)

●ブーム

単位(mm)

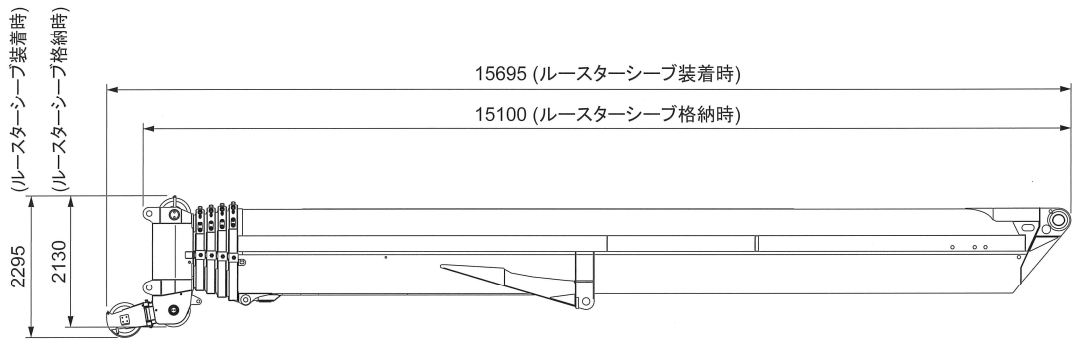

30.4ton (最大幅:2020)

●スーパーラフィングジブ

単位(mm)

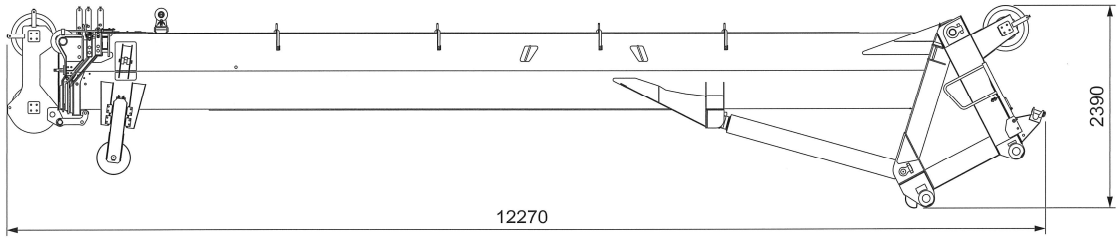

9.8ton (最大幅:1460)

最大吊上能力
300t

KA-3000R

KATO

■カウンターウエイト組合せ

● ウエイトの組合せ（標準組合せ）

11t	①
21t	①＋④
31t	①＋④× 2
41t	①＋④× 3
51t	①＋④× 4
69t	①＋②＋③＋④× 4 ＋⑤× 2
81t	①＋②＋③＋④× 4 ＋⑤× 4
93t	①＋②＋③＋④× 4 ＋⑤× 6
105t	①＋②＋③＋④× 4 ＋⑤× 8

● 各ウエイトの質量

①	11t ウエイト
②	3t ウエイト
③	3t ウエイト
④	10t ウエイト
⑤	6t ウエイト

● 11t

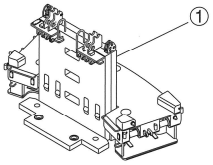

● 21t

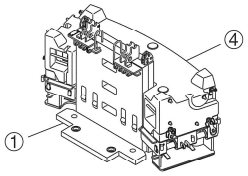

● 31t

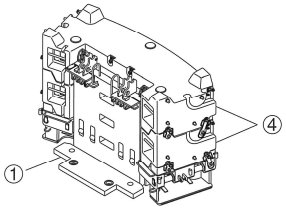

● 41t

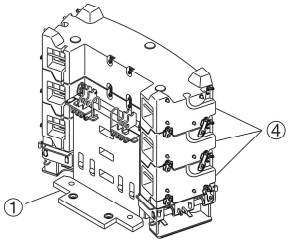

● 51t

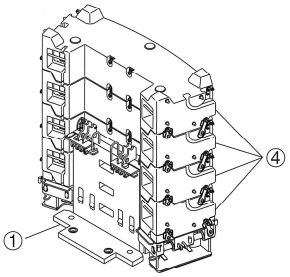

● 69t

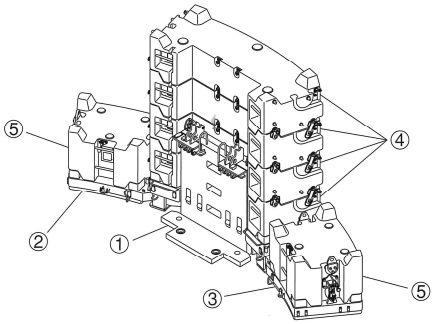

● 81t

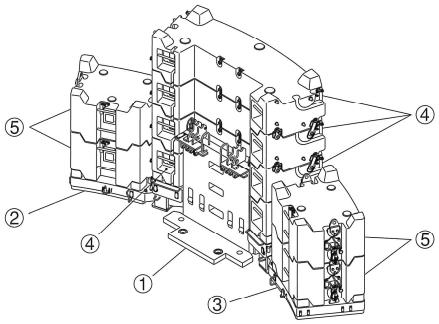

● 93t

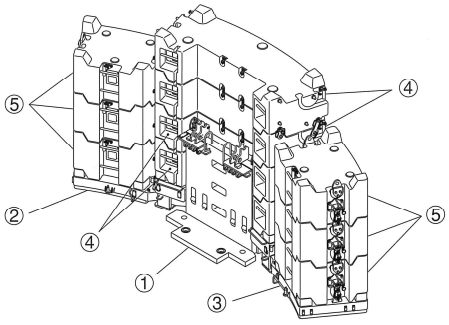

● 105t

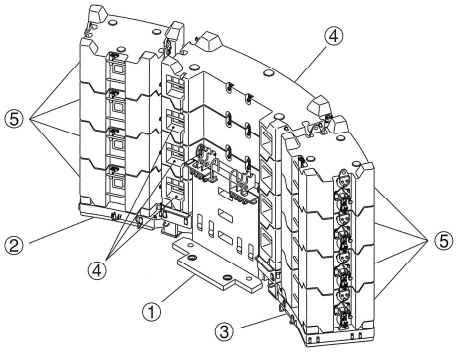

最大吊上能力
300t

KA-3000R

KATO

定格総荷重表注意事項

1. 定格総荷重表は水平堅土上において機体を水平に設置した状態での保証できる最大荷重を示しており、フックその他つり具等の質量を含んだ値です。なお、太枠の内側は機械の強度によって定められ、下側は機械の安定度によって定められています。
2. 定格総荷重は、アウトリガー・サイドサポート・ブームロックを使用した状態で、アウトリガーの張出幅とカウンターウエイトの装備状態により、下表のように区分されます。

ブーム＜重荷重＞

吊方向	カウンターウエイト / アウトリガー張出幅	A 105t
後方	8.4m	AA

ブーム＜通常伸縮＞

吊方向	カウンターウエイト / アウトリガー張出幅	A 105t	B 93t	C 81t	D 69t	E 51t	F 41t	G 31t	H 21t	J 11t	K 0t
側方	9.4m	A1	B1	C1	D1	E1	F1	G1	H1	J1	K1
	8.4m	A2	B2	C2	D2	E2	F2	G2	H2	J2	K2
	7.4m				D3	E3	F3	G3	H3	J3	K3
	6.4m						F4	G4	H4	J4	K4
	5.4m								H5	J5	K5

ブーム＜特殊伸縮＞

吊方向	カウンターウエイト / アウトリガー張出幅	A 105t	B 93t	C 81t	D 69t	E 51t	F 41t	G 31t	H 21t	J 11t	K 0t
側方	9.4m	TA1	TB1	TC1	TD1	TE1	TF1	TG1	TH1	TJ1	TK1
	8.4m	TA2	TB2	TC2	TD2	TE2	TF2	TG2	TH2	TJ2	TK2
	7.4m				TD3	TE3	TF3	TG3	TH3	TJ3	TK3
	6.4m						TF4	TG4	TH4	TJ4	TK4
	5.4m								TH5	TJ5	TK5

SLジブ

吊方向	カウンターウエイト / アウトリガー張出幅	A 105t	B 93t	C 81t	D 69t	E 51t	F 41t	G 31t	H 21t	J 11t	K 0t
側方	9.4m	SA	SB	SC	SD	SE	SF	SG	SH	SJ	SK
	8.4m					SF	SG	SH	SJ	SK	
	7.4m				SE	SG	SH				

ヘビーリフトジブ

吊方向	カウンターウエイト / アウトリガー張出幅	A 105t	B 93t	C 81t	D 69t	E 51t	F 41t	G 31t
側方	9.4m	HA	HB	HC	HD	HE	HF	HG
	8.4m				HE	HF	HG	
	7.4m				HF			

3. 定格総荷重のブーム角度は、ブームと水平面のなす角度を示し、ジブ角度はブームとジブのなす角度を示します。
4. 作業半径は、ブームおよびジブのたわみを含んだ実際値に基づいていますので必ず作業半径を基準として作業を行ってください。
5. SLジブの作業半径は、40、45、50または55mブームにSLジブを装着してクレーン作業を行う場合の値です。
40m未満のブーム長さでSLジブ作業を行う場合は、作業半径ではなく40mブームのブーム角度を基準としてください。
6. ブーム長さ、ブーム角度、作業半径、ジブ長さおよび角度が規定の値をこえる場合は、その規定の値と次の規定の値の定格総荷重のうち、小さい方の定格総荷重を目安として作業を行ってください。

最大吊上能力
300t

KA-3000R

KATO

ブーム（重荷重装置）作業範囲図

Ⓐ 14.4 m ブーム
Ⓑ 19.55 m ブーム
Ⓒ 23.6 m ブーム
Ⓓ 24.7 m ブーム
Ⓔ 32.0 m ブーム
Ⓕ 40.0 m ブーム
Ⓖ 45.0 m ブーム
Ⓗ 50.0 m ブーム
Ⓘ 55.0 m ブーム
Ⓙ 14.4 m ブーム＋ルースターシーブ
Ⓚ 19.55 m ブーム＋ルースターシーブ
Ⓛ 23.6 m ブーム＋ルースターシーブ
Ⓜ 24.7 m ブーム＋ルースターシーブ
Ⓝ 32.0 m ブーム＋ルースターシーブ
Ⓞ 40.0 m ブーム＋ルースターシーブ
Ⓟ 45.0 m ブーム＋ルースターシーブ
Ⓠ 50.0 m ブーム＋ルースターシーブ
Ⓡ 55.0 m ブーム＋ルースターシーブ

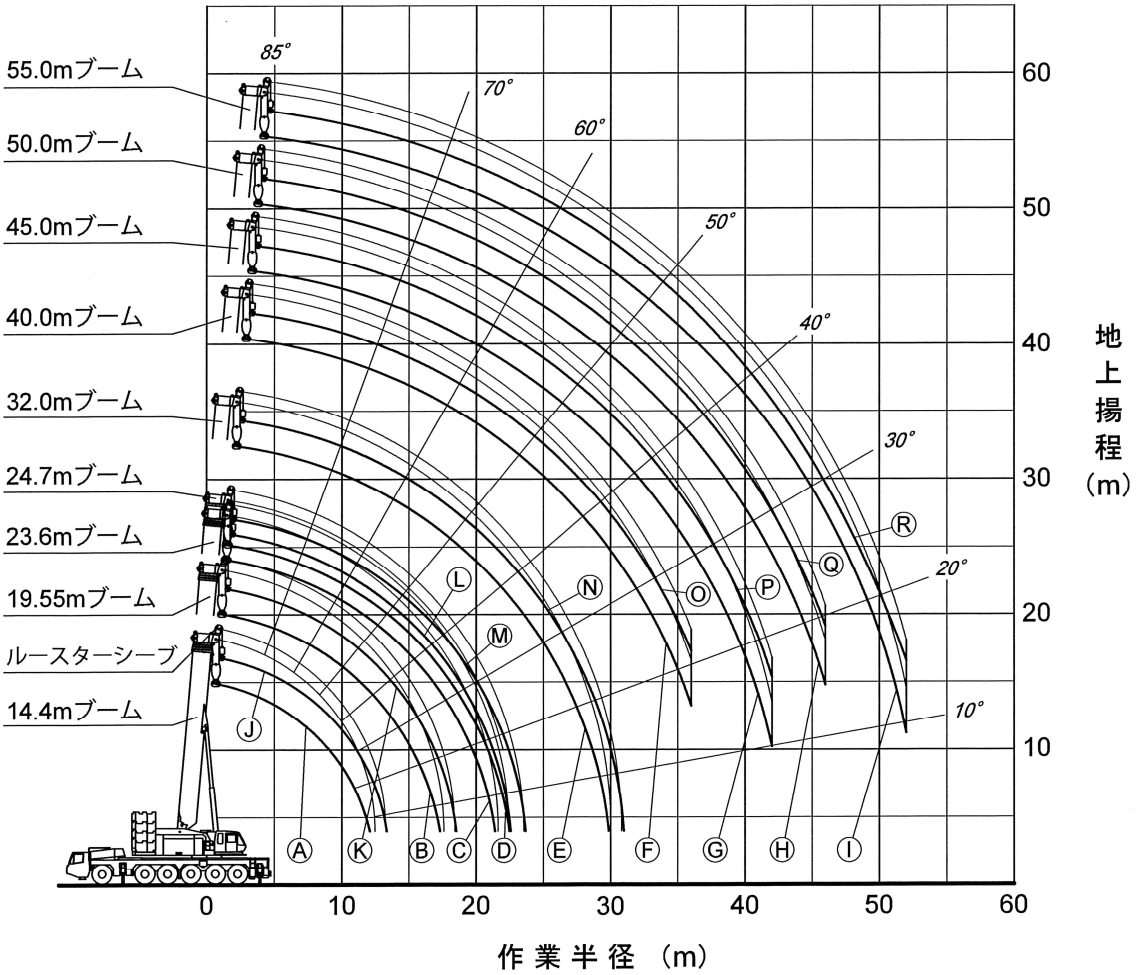

注1. 本図は、ブームのたわみを含んでいません。
2. A1性能時のものを示してします。

最大吊上能力
300t

KA-3000R

KATO

メインブーム【通常伸縮】

A1性能

カウンタウエイト 105t アウトリガ張出 9.4m (全周)

作業半径 (m)	14.4m ブーム	19.55m ブーム	23.6m ブーム	24.7m ブーム	32.0m ブーム	40.0m ブーム	45.0m ブーム	50.0m ブーム	55.0m ブーム
3.0	150.0								
3.5	150.0	120.0							
4.0	150.0	120.0	120.0	120.0					
4.5	150.0	120.0	120.0	120.0					
5.0	150.0	120.0	120.0	120.0	70.0				
6.0	144.9	120.0	120.0	120.0	70.0				
7.0	126.4	120.0	120.0	120.0	70.0	60.0			
8.0	111.8	110.1	109.2	109.0	70.0	60.0	47.0	38.0	
9.0	99.8	98.2	97.3	97.1	70.0	60.0	47.0	38.0	32.0
10.0	89.9	88.2	87.3	87.1	70.0	60.0	47.0	38.0	32.0
11.0	81.6	79.9	78.9	78.7	70.0	60.0	47.0	38.0	32.0
12.0	72.4	72.7	71.8	71.6	70.0	60.0	47.0	38.0	32.0
14.0		61.2	60.2	60.0	61.8	52.6	47.0	38.0	32.0
16.0		52.3	51.3	51.1	53.0	46.5	42.4	38.0	31.0
18.0			44.2	44.0	45.8	41.3	38.1	35.1	27.3
20.0			38.4	38.2	40.0	37.0	34.5	31.1	24.3
22.0				30.4	35.2	33.4	31.1	27.9	21.7
24.0					30.8	30.3	28.2	25.1	19.6
26.0					27.1	27.7	25.7	22.8	17.7
28.0					23.9	25.0	23.5	20.8	16.1
30.0						22.3	21.6	19.0	14.7
32.0						19.9	20.0	17.5	13.4
34.0						17.8	18.3	16.1	12.3
36.0						15.9	16.4	14.9	11.3
38.0							14.8	13.8	10.4
40.0							13.3	12.8	9.6
42.0							9.9	11.9	8.9
44.0								11.0	8.2
46.0								9.9	7.6
48.0									7.1
50.0									6.6
52.0									5.2
危険角度 (°)	—	—	—	—	—	2	3	5	7
フック種類	150t	150t	150t	150t	83t	83t	83t	83t	83t
フック質量 (t)	1.90	1.90	1.90	1.90	1.0	1.0	1.0	1.0	1.0
巻掛本数	14	12	12	12	7	6	4	4	4

(単位：ton)

B1性能

カウンタウエイト 93t アウトリガ張出 9.4m (全周)

作業半径 (m)	14.4m ブーム	19.55m ブーム	23.6m ブーム	24.7m ブーム	32.0m ブーム	40.0m ブーム	45.0m ブーム	50.0m ブーム	55.0m ブーム
3.0	150.0								
3.5	150.0	120.0							
4.0	150.0	120.0	120.0	120.0					
4.5	150.0	120.0	120.0	120.0					
5.0	150.0	120.0	120.0	120.0	70.0				
6.0	140.6	120.0	120.0	120.0	70.0				
7.0	122.6	120.0	120.0	120.0	70.0	60.0			
8.0	108.3	106.7	105.8	105.6	70.0	60.0	47.0	38.0	
9.0	96.7	95.1	94.2	93.9	70.0	60.0	47.0	38.0	32.0
10.0	87.1	85.4	84.5	84.3	70.0	60.0	47.0	38.0	32.0
11.0	79.0	77.2	76.3	76.1	70.0	60.0	47.0	38.0	32.0
12.0	72.1	70.3	69.4	69.2	70.0	60.0	47.0	38.0	32.0
14.0		59.0	58.1	57.9	59.8	52.6	47.0	38.0	32.0
16.0		50.4	49.4	49.2	51.1	46.5	42.4	38.0	31.0
18.0			42.0	41.8	43.9	41.3	38.1	35.1	27.3
20.0			35.8	35.6	37.6	37.0	34.5	31.1	24.3
22.0				30.4	32.5	33.4	31.1	27.9	21.7
24.0					28.3	29.4	28.2	25.1	19.6
26.0					24.7	25.9	25.7	22.8	17.7
28.0					21.7	22.8	23.5	20.8	16.1
30.0						20.2	20.9	19.0	14.7
32.0						17.9	18.5	17.5	13.4
34.0						16.0	16.5	16.1	12.3
36.0						14.2	14.7	14.9	11.3
38.0							13.2	13.5	10.4
40.0							11.7	12.1	9.6
42.0							9.9	10.8	8.9
44.0								9.6	8.2
46.0								8.6	7.6
48.0									7.1
50.0									6.6
52.0									5.2
危険角度 (°)	—	—	—	—	—	2	3	5	7
フック種類	150t	150t	150t	150t	83t	83t	83t	83t	83t
フック質量 (t)	1.90	1.90	1.90	1.90	1.0	1.0	1.0	1.0	1.0
巻掛本数	14	12	12	12	7	6	4	4	4

(単位：ton)

最大吊上能力
300t

KA-3000R

KATO

メインブーム【通常伸縮】

C1性能

カウンタウエイト 81t アウトリガ張出 9.4m (全周)

作業半径 (m)	14.4m ブーム	19.55m ブーム	23.6m ブーム	24.7m ブーム	32.0m ブーム	40.0m ブーム	45.0m ブーム	50.0m ブーム	55.0m ブーム
3.0	150.0								
3.5	150.0	120.0							
4.0	150.0	120.0	120.0	120.0					
4.5	150.0	120.0	120.0	120.0					
5.0	150.0	120.0	120.0	120.0	70.0				
6.0	136.3	120.0	120.0	120.0	70.0				
7.0	118.8	117.2	116.4	116.2	70.0	60.0			
8.0	104.9	103.3	102.4	102.2	70.0	60.0	47.0	38.0	
9.0	93.6	92.0	91.1	90.9	70.0	60.0	47.0	38.0	32.0
10.0	84.2	82.6	81.7	81.4	70.0	60.0	47.0	38.0	32.0
11.0	76.4	74.6	73.7	73.5	70.0	60.0	47.0	38.0	32.0
12.0	69.6	67.9	66.9	66.7	68.6	60.0	47.0	38.0	32.0
14.0		56.7	55.6	55.4	57.7	52.6	47.0	38.0	32.0
16.0		47.1	46.0	45.7	47.9	46.5	42.4	38.0	31.0
18.0			38.6	38.3	40.4	41.3	38.1	35.1	27.3
20.0			32.7	32.5	34.5	35.7	34.5	31.1	24.3
22.0				27.8	29.7	30.9	31.1	27.9	21.7
24.0					25.7	26.9	27.6	25.1	19.6
26.0					22.4	23.5	24.2	22.8	17.7
28.0					19.5	20.6	21.3	20.8	16.1
30.0						18.2	18.8	19.0	14.7
32.0						16.0	16.6	17.0	13.4
34.0						14.2	14.7	15.1	12.3
36.0						12.5	13.0	13.4	11.3
38.0							11.6	11.9	10.4
40.0							10.2	10.5	9.6
42.0							9.1	9.3	8.9
44.0								8.2	8.2
46.0								7.3	7.5
48.0									6.6
50.0									5.8
52.0									5.0
危険角度 (°)	—	—	—	—	—	2	3	5	7
フック種類	150t	150t	150t	150t	83t	83t	83t	83t	83t
フック質量 (t)	1.90	1.90	1.90	1.90	1.0	1.0	1.0	1.0	1.0
巻掛本数	14	12	12	12	7	6	4	4	4

(単位：ton)

D1性能

カウンタウエイト 69t アウトリガ張出 9.4m (全周)

作業半径 (m)	14.4m ブーム	19.55m ブーム	23.6m ブーム	24.7m ブーム	32.0m ブーム	40.0m ブーム	45.0m ブーム	50.0m ブーム	55.0m ブーム
3.0	150.0								
3.5	150.0	120.0							
4.0	150.0	120.0	120.0	120.0					
4.5	150.0	120.0	120.0	120.0					
5.0	150.0	120.0	120.0	120.0	70.0				
6.0	132.0	120.0	120.0	120.0	70.0				
7.0	115.0	113.4	112.5	112.3	70.0	60.0			
8.0	101.5	99.9	99.0	98.8	70.0	60.0	47.0	38.0	
9.0	90.5	88.9	88.0	87.8	70.0	60.0	47.0	38.0	32.0
10.0	81.4	79.7	78.8	78.6	70.0	60.0	47.0	38.0	32.0
11.0	73.7	72.0	71.1	70.9	70.0	60.0	47.0	38.0	32.0
12.0	66.6	64.5	63.4	63.1	65.5	60.0	47.0	38.0	32.0
14.0		52.2	51.1	50.9	53.1	52.6	47.0	38.0	32.0
16.0		43.2	42.1	41.8	44.0	45.3	42.4	38.0	31.0
18.0			35.1	34.9	37.0	38.2	38.1	35.1	27.3
20.0			29.6	29.4	31.4	32.6	33.4	31.1	24.3
22.0				25.0	26.9	28.1	28.8	27.9	21.7
24.0					23.1	24.3	25.0	25.1	19.6
26.0					20.0	21.2	21.8	22.2	17.7
28.0					17.3	18.5	19.1	19.5	16.1
30.0						16.1	16.8	17.1	14.7
32.0						14.1	14.7	15.1	13.4
34.0						12.4	12.9	13.3	12.3
36.0						10.8	11.3	11.7	11.3
38.0							9.9	10.3	10.4
40.0							8.7	9.0	9.2
42.0							7.6	7.9	8.1
44.0								6.9	7.1
46.0								5.9	6.1
48.0									5.3
50.0									4.5
52.0									3.9
危険角度 (°)	—	—	—	—	—	2	3	5	7
フック種類	150t	150t	150t	150t	83t	83t	83t	83t	83t
フック質量 (t)	1.90	1.90	1.90	1.90	1.0	1.0	1.0	1.0	1.0
巻掛本数	14	12	12	12	7	6	4	4	4

(単位：ton)

最大吊上能力
300t

KA-3000R

KATO

メインブーム【通常伸縮】

E1性能

カウンタウエイト 51t アウトリガ張出 9.4m (全周)

作業半径 (m)	14.4m ブーム	19.55m ブーム	23.6m ブーム	24.7m ブーム	32.0m ブーム	40.0m ブーム	45.0m ブーム	50.0m ブーム	55.0m ブーム
3.0	150.0								
3.5	150.0	120.0							
4.0	150.0	120.0	120.0	120.0					
4.5	150.0	120.0	120.0	120.0					
5.0	146.7	120.0	120.0	120.0	70.0				
6.0	125.5	120.0	120.0	120.0	70.0				
7.0	109.3	107.7	106.8	106.6	70.0	60.0			
8.0	96.3	94.7	93.8	93.6	70.0	60.0	47.0	38.0	
9.0	85.1	83.1	82.0	81.7	70.0	60.0	47.0	38.0	32.0
10.0	74.4	72.4	71.3	71.0	70.0	60.0	47.0	38.0	32.0
11.0	65.8	63.7	62.6	62.4	64.7	60.0	47.0	38.0	32.0
12.0	58.7	56.6	55.5	55.3	57.6	58.9	47.0	38.0	32.0
14.0		45.5	44.4	44.2	46.4	47.7	47.0	38.0	32.0
16.0		37.3	36.2	36.0	38.2	39.4	40.2	38.0	31.0
18.0			29.9	29.7	31.8	33.0	33.8	34.2	27.3
20.0			25.0	24.7	26.8	28.0	28.7	29.1	24.3
22.0				20.8	22.7	23.9	24.6	24.9	21.7
24.0					19.3	20.5	21.2	21.5	19.6
26.0					16.4	17.6	18.3	18.6	17.7
28.0					14.1	15.2	15.8	16.2	16.1
30.0						13.1	13.7	14.0	14.3
32.0						11.2	11.8	12.2	12.5
34.0						9.7	10.2	10.6	10.8
36.0						8.3	8.8	9.1	9.4
38.0							7.5	7.9	8.1
40.0							6.4	6.7	7.0
42.0							5.4	5.7	5.9
44.0								4.8	5.0
46.0								4.0	4.1
48.0									3.4
危険角度 (°)	—	—	—	—	—	2	3	5	22
フック種類	150t	150t	150t	150t	83t	83t	83t	83t	83t
フック質量 (t)	1.90	1.90	1.90	1.90	1.0	1.0	1.0	1.0	1.0
巻掛本数	14	12	12	12	7	6	4	4	4

(単位：ton)

F1性能

カウンタウエイト 41t アウトリガ張出 9.4m (全周)

作業半径 (m)	14.4m ブーム	19.55m ブーム	23.6m ブーム	24.7m ブーム	32.0m ブーム	40.0m ブーム	45.0m ブーム	50.0m ブーム	55.0m ブーム
3.0	150.0								
3.5	150.0	120.0							
4.0	150.0	120.0	120.0	120.0					
4.5	150.0	120.0	120.0	120.0					
5.0	141.8	120.0	120.0	120.0	70.0				
6.0	121.4	119.8	118.9	118.7	70.0				
7.0	105.6	104.0	103.1	102.9	70.0	60.0			
8.0	91.4	89.3	88.2	87.9	70.0	60.0	47.0	38.0	
9.0	78.7	76.6	75.5	75.3	70.0	60.0	47.0	38.0	32.0
10.0	68.6	66.6	65.5	65.3	67.6	60.0	47.0	38.0	32.0
11.0	60.6	58.5	57.4	57.2	59.5	60.0	47.0	38.0	32.0
12.0	53.9	51.8	50.7	50.5	52.8	54.1	47.0	38.0	32.0
14.0		41.4	40.4	40.1	42.4	43.6	44.4	38.0	32.0
16.0		33.8	32.7	32.5	34.6	35.9	36.7	37.0	31.0
18.0			26.8	26.6	28.7	29.9	30.7	31.0	27.3
20.0			22.2	21.9	23.9	25.2	25.9	26.3	24.3
22.0				18.2	20.1	21.3	22.0	22.4	21.7
24.0					16.9	18.1	18.8	19.2	19.5
26.0					14.3	15.4	16.1	16.5	16.8
28.0					12.1	13.2	13.8	14.2	14.4
30.0						11.2	11.8	12.2	12.4
32.0						9.5	10.1	10.4	10.7
34.0						8.0	8.6	8.9	9.2
36.0						6.7	7.2	7.6	7.8
38.0							6.1	6.4	6.6
40.0							5.0	5.3	5.6
42.0							4.1	4.4	4.6
44.0								3.5	3.7
危険角度 (°)	—	—	—	—	—	2	3	20	32
フック種類	150t	150t	150t	150t	83t	83t	83t	83t	83t
フック質量 (t)	1.90	1.90	1.90	1.90	1.0	1.0	1.0	1.0	1.0
巻掛本数	14	12	12	12	7	6	4	4	4

(単位：ton)

最大吊上能力
300t

KA-3000R

KATO

メインブーム【通常伸縮】

G1性能

カウンタウエイト 31t アウトリガ張出 9.4m (全周)

作業半径 (m)	14.4m ブーム	19.55m ブーム	23.6m ブーム	24.7m ブーム	32.0m ブーム	40.0m ブーム	45.0m ブーム	50.0m ブーム	55.0m ブーム
3.0	150.0								
3.5	150.0	120.0							
4.0	150.0	120.0	120.0	120.0					
4.5	149.3	120.0	120.0	120.0					
5.0	137.0	120.0	120.0	120.0	70.0				
6.0	117.2	115.6	114.8	114.6	70.0				
7.0	99.5	97.5	96.3	96.1	70.0	60.0			
8.0	84.0	82.0	80.9	80.6	70.0	60.0	47.0	38.0	
9.0	72.2	70.2	69.1	68.8	70.0	60.0	47.0	38.0	32.0
10.0	62.9	60.8	59.7	59.5	61.9	60.0	47.0	38.0	32.0
11.0	55.3	53.3	52.2	51.9	54.3	55.6	47.0	38.0	32.0
12.0	49.1	47.0	46.0	45.7	48.0	49.3	47.0	38.0	32.0
14.0		37.4	36.3	36.1	38.3	39.6	40.4	38.0	32.0
16.0		30.2	29.2	28.9	31.1	32.3	33.1	33.5	31.0
18.0			23.7	23.4	25.5	26.8	27.5	27.9	27.3
20.0			19.4	19.1	21.1	22.4	23.1	23.5	23.7
22.0				15.6	17.6	18.8	19.5	19.8	20.1
24.0					14.6	15.8	16.5	16.8	17.1
26.0					12.1	13.3	14.0	14.3	14.6
28.0					10.1	11.2	11.8	12.2	12.4
30.0						9.3	10.0	10.3	10.6
32.0						7.8	8.4	8.7	9.0
34.0						6.3	6.9	7.3	7.5
36.0						5.0	5.6	5.9	6.2
38.0							4.3	4.7	5.0
40.0							3.2	3.6	3.9
危険角度 (°)	—	—	—	—	—	2	20	33	40
フック種類	150t	150t	150t	150t	83t	83t	83t	83t	83t
フック質量 (t)	1.90	1.90	1.90	1.90	1.0	1.0	1.0	1.0	1.0
巻掛本数	14	12	12	12	7	6	4	4	4

(単位 : ton)

H1性能

カウンタウエイト 21t アウトリガ張出 9.4m (全周)

作業半径 (m)	14.4m ブーム	19.55m ブーム	23.6m ブーム	24.7m ブーム	32.0m ブーム	40.0m ブーム	45.0m ブーム	50.0m ブーム	55.0m ブーム
3.0	150.0								
3.5	150.0	120.0							
4.0	150.0	120.0	120.0	120.0					
4.5	144.2	120.0	120.0	120.0					
5.0	132.2	120.0	120.0	120.0	70.0				
6.0	110.7	108.6	107.4	107.2	70.0				
7.0	91.1	89.0	87.9	87.6	70.0	60.0			
8.0	76.7	74.7	73.6	73.3	70.0	60.0	47.0	38.0	
9.0	65.7	63.7	62.6	62.4	64.8	60.0	47.0	38.0	32.0
10.0	57.1	55.1	54.0	53.7	56.1	57.4	47.0	38.0	32.0
11.0	50.1	48.1	47.0	46.7	49.1	50.4	47.0	38.0	32.0
12.0	44.3	42.3	41.2	41.0	43.3	44.6	45.4	38.0	32.0
14.0		33.3	32.2	32.0	34.2	35.5	36.3	36.7	32.0
16.0		26.7	25.6	25.4	27.6	28.8	29.6	30.0	30.2
18.0			20.5	20.3	22.4	23.6	24.3	24.7	24.9
20.0			16.3	16.0	17.9	19.0	19.7	20.0	20.2
22.0				12.7	14.4	15.5	16.1	16.4	16.7
24.0					11.6	12.7	13.3	13.6	13.8
26.0					9.3	10.4	11.0	11.3	11.5
28.0					7.1	8.4	9.1	9.4	9.6
30.0						6.5	7.2	7.6	7.9
32.0						4.9	5.5	5.9	6.2
34.0						3.5	4.1	4.5	4.8
36.0								3.3	3.5
危険角度 (°)	—	—	—	—	—	27	37	41	47
フック種類	150t	150t	150t	150t	83t	83t	83t	83t	83t
フック質量 (t)	1.90	1.90	1.90	1.90	1.0	1.0	1.0	1.0	1.0
巻掛本数	14	12	12	12	7	6	4	4	4

(単位 : ton)

最大吊上能力
300t

KA-3000R

KATO

メインブーム【通常伸縮】

J1性能

カウンタウエイト 11t アウトリガ張出 9.4m (全周)

作業半径 (m)	14.4m ブーム	19.55m ブーム	23.6m ブーム	24.7m ブーム	32.0m ブーム	40.0m ブーム	45.0m ブーム	50.0m ブーム	55.0m ブーム
3.0	150.0								
3.5	150.0	120.0							
4.0	150.0	120.0	120.0	120.0					
4.5	139.0	120.0	120.0	120.0					
5.0	126.9	120.0	120.0	120.0	70.0				
6.0	100.8	98.7	97.5	97.3	70.0				
7.0	82.7	80.6	79.5	79.2	70.0	60.0			
8.0	69.4	67.4	66.3	66.0	68.5	60.0	47.0	38.0	
9.0	59.3	57.3	56.2	55.9	58.4	59.7	47.0	38.0	32.0
10.0	51.3	49.3	48.2	48.0	50.3	51.7	47.0	38.0	32.0
11.0	44.9	42.8	41.8	41.5	43.9	45.2	46.0	38.0	32.0
12.0	39.6	37.5	36.5	36.2	38.5	39.8	40.6	38.0	32.0
14.0		29.1	28.0	27.7	30.0	31.4	32.2	32.6	32.0
16.0		21.7	20.6	20.4	22.5	23.7	24.5	24.8	25.1
18.0			15.5	15.3	17.2	18.4	19.1	19.4	19.7
20.0			11.7	11.5	13.4	14.5	15.1	15.5	15.7
22.0				8.2	10.4	11.5	12.1	12.4	12.6
24.0					7.7	9.1	9.7	10.0	10.2
26.0					5.3	6.7	7.5	7.9	8.2
28.0					3.5	4.8	5.5	5.9	6.2
30.0						3.1	3.8	4.2	4.6
32.0									3.1
危険角度 (°)	—	—	—	—	10	38	45	50	52
フック種類	150t	150t	150t	150t	83t	83t	83t	83t	83t
フック質量 (t)	1.90	1.90	1.90	1.90	1.0	1.0	1.0	1.0	1.0
巻掛本数	14	12	12	12	7	6	4	4	4

(単位：ton)

K1性能

カウンタウエイト 0t アウトリガ張出 9.4m (全周)

作業半径 (m)	14.4m ブーム	19.55m ブーム	23.6m ブーム	24.7m ブーム	32.0m ブーム	40.0m ブーム	45.0m ブーム	50.0m ブーム	55.0m ブーム
3.0	150.0								
3.5	150.0	120.0							
4.0	146.8	120.0	120.0	120.0					
4.5	130.4	120.0	120.0	120.0					
5.0	114.1	111.9	110.8	110.5	70.0				
6.0	90.2	88.2	87.1	86.8	70.0				
7.0	73.8	71.7	70.6	70.4	70.0	60.0			
8.0	61.7	59.7	58.6	58.4	60.8	60.0	47.0	38.0	
9.0	52.5	50.5	49.4	49.2	51.6	52.9	47.0	38.0	32.0
10.0	45.2	43.2	42.2	41.9	44.3	45.6	45.3	38.0	32.0
11.0	39.3	37.3	36.0	35.7	38.4	38.9	38.2	37.1	32.0
12.0	32.7	30.4	29.2	28.9	31.5	33.0	32.7	31.8	31.0
14.0		21.0	19.9	19.7	22.0	23.3	24.1	23.9	23.4
16.0		15.1	14.0	13.8	15.9	17.1	17.9	18.2	18.0
18.0			9.7	9.4	11.6	12.8	13.5	13.8	13.9
20.0			6.0	5.7	8.2	9.6	10.2	10.6	10.8
22.0					5.3	6.7	7.5	8.0	8.2
24.0						4.3	5.1	5.6	5.9
26.0							3.2	3.6	3.9
危険角度 (°)	—	—	—	28	42	50	52	57	62
フック種類	150t	150t	150t	150t	83t	83t	83t	83t	83t
フック質量 (t)	1.90	1.90	1.90	1.90	1.0	1.0	1.0	1.0	1.0
巻掛本数	14	12	12	12	7	6	4	4	4

(単位：ton)

最大吊上能力
300t

KA-3000R

KATO

メインブーム【通常伸縮】

A2性能

カウンタウエイト 105t アウトリガ張出 8.4m (側方)

作業半径 (m)	14.4m ブーム	19.55m ブーム	23.6m ブーム	24.7m ブーム	32.0m ブーム	40.0m ブーム	45.0m ブーム	50.0m ブーム	55.0m ブーム
3.0	150.0								
3.5	150.0	120.0							
4.0	150.0	120.0	120.0	120.0					
4.5	150.0	120.0	120.0	120.0					
5.0	150.0	120.0	120.0	120.0	70.0				
6.0	144.9	120.0	120.0	120.0	70.0				
7.0	126.4	120.0	120.0	120.0	70.0	60.0			
8.0	111.8	110.1	109.2	109.0	70.0	60.0	47.0	38.0	
9.0	99.8	98.2	97.3	97.1	70.0	60.0	47.0	38.0	32.0
10.0	89.9	88.2	87.3	87.1	70.0	60.0	47.0	38.0	32.0
11.0	81.6	79.9	78.9	78.7	70.0	60.0	47.0	38.0	32.0
12.0	72.4	72.7	71.8	71.6	70.0	60.0	47.0	38.0	32.0
14.0		61.2	60.2	60.0	61.8	52.6	47.0	38.0	32.0
16.0		52.3	51.3	51.1	53.0	46.5	42.4	38.0	31.0
18.0			44.2	44.0	45.8	41.3	38.1	35.1	27.3
20.0			38.4	38.2	40.0	37.0	34.5	31.1	24.3
22.0				30.4	35.2	33.4	31.1	27.9	21.7
24.0					30.8	30.3	28.2	25.1	19.6
26.0					27.1	27.7	25.7	22.8	17.7
28.0					23.9	25.0	23.5	20.8	16.1
30.0						22.3	21.6	19.0	14.7
32.0						19.9	20.0	17.5	13.4
34.0						17.8	18.3	16.1	12.3
36.0						15.9	16.4	14.9	11.3
38.0							14.8	13.8	10.4
40.0							13.3	12.8	9.6
42.0							9.9	11.9	8.9
44.0								11.0	8.2
46.0								9.9	7.6
48.0									7.1
50.0									6.6
52.0									5.2
危険角度 (°)	—	—	—	—	—	2	3	5	7
フック種類	150t	150t	150t	150t	83t	83t	83t	83t	83t
フック質量 (t)	1.90	1.90	1.90	1.90	1.0	1.0	1.0	1.0	1.0
巻掛本数	14	12	12	12	7	6	4	4	4

(単位：ton)

B2性能

カウンタウエイト 93t アウトリガ張出 8.4m (側方)

作業半径 (m)	14.4m ブーム	19.55m ブーム	23.6m ブーム	24.7m ブーム	32.0m ブーム	40.0m ブーム	45.0m ブーム	50.0m ブーム	55.0m ブーム
3.0	150.0								
3.5	150.0	120.0							
4.0	150.0	120.0	120.0	120.0					
4.5	150.0	120.0	120.0	120.0					
5.0	150.0	120.0	120.0	120.0	70.0				
6.0	140.6	120.0	120.0	120.0	70.0				
7.0	122.6	120.0	120.0	120.0	70.0	60.0			
8.0	108.3	106.7	105.8	105.6	70.0	60.0	47.0	38.0	
9.0	96.7	95.1	94.2	93.9	70.0	60.0	47.0	38.0	32.0
10.0	87.1	85.4	84.5	84.3	70.0	60.0	47.0	38.0	32.0
11.0	79.0	77.2	76.3	76.1	70.0	60.0	47.0	38.0	32.0
12.0	72.1	70.3	69.4	69.2	70.0	60.0	47.0	38.0	32.0
14.0		59.0	58.1	57.9	59.8	52.6	47.0	38.0	32.0
16.0		50.4	49.4	49.2	51.1	46.5	42.4	38.0	31.0
18.0			42.0	41.8	43.9	41.3	38.1	35.1	27.3
20.0			35.8	35.6	37.6	37.0	34.5	31.1	24.3
22.0				30.4	32.5	33.4	31.1	27.9	21.7
24.0					28.3	29.4	28.2	25.1	19.6
26.0					24.7	25.9	25.7	22.8	17.7
28.0					21.7	22.8	23.5	20.8	16.1
30.0						20.2	20.9	19.0	14.7
32.0						17.9	18.5	17.5	13.4
34.0						16.0	16.5	16.1	12.3
36.0						14.2	14.7	14.9	11.3
38.0							13.2	13.5	10.4
40.0							11.7	12.1	9.6
42.0							9.9	10.8	8.9
44.0								9.6	8.2
46.0								8.6	7.6
48.0									7.1
50.0									6.6
52.0									5.2
危険角度 (°)	—	—	—	—	—	2	3	5	7
フック種類	150t	150t	150t	150t	83t	83t	83t	83t	83t
フック質量 (t)	1.90	1.90	1.90	1.90	1.0	1.0	1.0	1.0	1.0
巻掛本数	14	12	12	12	7	6	4	4	4

(単位：ton)

最大吊上能力
300t

KA-3000R

KATO

メインブーム【通常伸縮】

C2性能

カウンタウエイト 81t アウトリガ張出 8.4m (側方)

作業半径 (m)	14.4m ブーム	19.55m ブーム	23.6m ブーム	24.7m ブーム	32.0m ブーム	40.0m ブーム	45.0m ブーム	50.0m ブーム	55.0m ブーム
3.0	150.0								
3.5	150.0	120.0							
4.0	150.0	120.0	120.0	120.0					
4.5	150.0	120.0	120.0	120.0					
5.0	150.0	120.0	120.0	120.0	70.0				
6.0	136.3	120.0	120.0	120.0	70.0				
7.0	118.8	117.2	116.4	116.2	70.0	60.0			
8.0	104.9	103.3	102.4	102.2	70.0	60.0	47.0	38.0	
9.0	93.6	92.0	91.1	90.9	70.0	60.0	47.0	38.0	32.0
10.0	84.2	82.6	81.7	81.4	70.0	60.0	47.0	38.0	32.0
11.0	76.4	74.6	73.7	73.5	70.0	60.0	47.0	38.0	32.0
12.0	69.6	67.9	66.9	66.7	68.6	60.0	47.0	38.0	32.0
14.0		56.7	55.6	55.4	57.7	52.6	47.0	38.0	32.0
16.0		47.1	46.0	45.7	47.9	46.5	42.4	38.0	31.0
18.0			38.6	38.3	40.4	41.3	38.1	35.1	27.3
20.0			32.7	32.5	34.5	35.7	34.5	31.1	24.3
22.0				27.8	29.7	30.9	31.1	27.9	21.7
24.0					25.7	26.9	27.6	25.1	19.6
26.0					22.4	23.5	24.2	22.8	17.7
28.0					19.5	20.6	21.3	20.8	16.1
30.0						18.2	18.8	19.0	14.7
32.0						16.0	16.6	17.0	13.4
34.0						14.2	14.7	15.1	12.3
36.0						12.5	13.0	13.4	11.3
38.0							11.6	11.9	10.4
40.0							10.2	10.5	9.6
42.0							9.1	9.3	8.9
44.0								8.2	8.2
46.0								7.3	7.5
48.0									6.6
50.0									5.8
52.0									5.0
危険角度 (°)	—	—	—	—	—	2	3	5	7
フック種類	150t	150t	150t	150t	83t	83t	83t	83t	83t
フック質量 (t)	1.90	1.90	1.90	1.90	1.0	1.0	1.0	1.0	1.0
巻掛本数	14	12	12	12	7	6	4	4	4

(単位：ton)

D2性能

カウンタウエイト 69t アウトリガ張出 8.4m (側方)

作業半径 (m)	14.4m ブーム	19.55m ブーム	23.6m ブーム	24.7m ブーム	32.0m ブーム	40.0m ブーム	45.0m ブーム	50.0m ブーム	55.0m ブーム
3.0	150.0								
3.5	150.0	120.0							
4.0	150.0	120.0	120.0	120.0					
4.5	150.0	120.0	120.0	120.0					
5.0	150.0	120.0	120.0	120.0	70.0				
6.0	132.0	120.0	120.0	120.0	70.0				
7.0	115.0	113.4	112.5	112.3	70.0	60.0			
8.0	101.5	99.9	99.0	98.8	70.0	60.0	47.0	38.0	
9.0	90.5	88.9	88.0	87.8	70.0	60.0	47.0	38.0	32.0
10.0	81.4	79.7	78.8	78.6	70.0	60.0	47.0	38.0	32.0
11.0	73.7	72.0	71.1	70.9	70.0	60.0	47.0	38.0	32.0
12.0	66.6	64.5	63.4	63.1	65.5	60.0	47.0	38.0	32.0
14.0		52.2	51.1	50.9	53.1	52.6	47.0	38.0	32.0
16.0		43.2	42.1	41.8	44.0	45.3	42.4	38.0	31.0
18.0			35.1	34.9	37.0	38.2	38.1	35.1	27.3
20.0			29.6	29.4	31.4	32.6	33.4	31.1	24.3
22.0				25.0	26.9	28.1	28.8	27.9	21.7
24.0					23.1	24.3	25.0	25.1	19.6
26.0					20.0	21.2	21.8	22.2	17.7
28.0					17.3	18.5	19.1	19.5	16.1
30.0						16.1	16.8	17.1	14.7
32.0						14.1	14.7	15.1	13.4
34.0						12.4	12.9	13.3	12.3
36.0						10.8	11.3	11.7	11.3
38.0							9.9	10.3	10.4
40.0							8.7	9.0	9.2
42.0							7.6	7.9	8.1
44.0								6.9	7.1
46.0								5.9	6.1
48.0									5.3
50.0									4.5
52.0									3.9
危険角度 (°)	—	—	—	—	—	2	3	5	7
フック種類	150t	150t	150t	150t	83t	83t	83t	83t	83t
フック質量 (t)	1.90	1.90	1.90	1.90	1.0	1.0	1.0	1.0	1.0
巻掛本数	14	12	12	12	7	6	4	4	4

(単位：ton)

最大吊上能力
300t

KA-3000R

KATO

メインブーム【通常伸縮】

E2性能

カウンタウエイト 51t アウトリガ張出 8.4m (側方)

作業半径 (m)	14.4m ブーム	19.55m ブーム	23.6m ブーム	24.7m ブーム	32.0m ブーム	40.0m ブーム	45.0m ブーム	50.0m ブーム	55.0m ブーム
3.0	150.0								
3.5	150.0	120.0							
4.0	150.0	120.0	120.0	120.0					
4.5	150.0	120.0	120.0	120.0					
5.0	146.7	120.0	120.0	120.0	70.0				
6.0	125.5	120.0	120.0	120.0	70.0				
7.0	109.3	107.7	106.8	106.6	70.0	60.0			
8.0	96.3	94.7	93.8	93.6	70.0	60.0	47.0	38.0	
9.0	85.1	83.1	82.0	81.7	70.0	60.0	47.0	38.0	32.0
10.0	74.4	72.4	71.3	71.0	70.0	60.0	47.0	38.0	32.0
11.0	65.8	63.7	62.6	62.4	64.7	60.0	47.0	38.0	32.0
12.0	58.7	56.6	55.5	55.3	57.6	58.9	47.0	38.0	32.0
14.0		45.5	44.4	44.2	46.4	47.7	47.0	38.0	32.0
16.0		37.3	36.2	36.0	38.2	39.4	40.2	38.0	31.0
18.0			29.9	29.7	31.8	33.0	33.8	34.2	27.3
20.0			25.0	24.7	26.8	28.0	28.7	29.1	24.3
22.0				20.8	22.7	23.7	24.3	24.6	21.7
24.0					19.1	20.1	20.7	21.0	19.6
26.0					16.3	17.2	17.8	18.1	17.7
28.0					13.9	14.8	15.4	15.7	15.9
30.0						12.8	13.3	13.6	13.8
32.0						11.1	11.6	11.8	12.1
34.0						9.6	10.0	10.3	10.5
36.0						8.1	8.7	9.0	9.2
38.0							7.3	7.7	7.9
40.0							6.1	6.4	6.7
42.0							5.0	5.3	5.6
44.0								4.3	4.6
46.0								3.4	3.7
危険角度 (°)	—	—	—	—	—	2	3	5	28
フック種類	150t	150t	150t	150t	83t	83t	83t	83t	83t
フック質量 (t)	1.90	1.90	1.90	1.90	1.0	1.0	1.0	1.0	1.0
巻掛本数	14	12	12	12	7	6	4	4	4

(単位：ton)

F2性能

カウンタウエイト 41t アウトリガ張出 8.4m (側方)

作業半径 (m)	14.4m ブーム	19.55m ブーム	23.6m ブーム	24.7m ブーム	32.0m ブーム	40.0m ブーム	45.0m ブーム	50.0m ブーム	55.0m ブーム
3.0	150.0								
3.5	150.0	120.0							
4.0	150.0	120.0	120.0	120.0					
4.5	150.0	120.0	120.0	120.0					
5.0	141.8	120.0	120.0	120.0	70.0				
6.0	121.4	119.8	118.9	118.7	70.0				
7.0	105.6	104.0	103.1	102.9	70.0	60.0			
8.0	91.4	89.3	88.2	87.9	70.0	60.0	47.0	38.0	
9.0	78.7	76.6	75.5	75.3	70.0	60.0	47.0	38.0	32.0
10.0	68.6	66.6	65.5	65.3	67.6	60.0	47.0	38.0	32.0
11.0	60.6	58.5	57.4	57.2	59.5	60.0	47.0	38.0	32.0
12.0	53.9	51.8	50.7	50.5	52.8	54.1	47.0	38.0	32.0
14.0		41.4	40.4	40.1	42.4	43.6	44.4	38.0	32.0
16.0		33.8	32.7	32.5	34.6	35.9	36.7	37.0	31.0
18.0			26.4	26.1	28.1	29.2	29.8	30.2	27.3
20.0			21.4	21.1	22.9	24.0	24.6	25.0	24.3
22.0				17.3	19.0	20.0	20.6	20.9	21.2
24.0					15.8	16.8	17.4	17.7	17.9
26.0					13.2	14.2	14.8	15.1	15.3
28.0					11.1	12.1	12.6	12.9	13.1
30.0						10.2	10.8	11.0	11.3
32.0						8.6	9.2	9.5	9.7
34.0						7.0	7.6	8.0	8.3
36.0						5.6	6.2	6.6	6.8
38.0							4.9	5.3	5.6
40.0							3.8	4.2	4.4
42.0								3.2	3.4
危険角度 (°)	—	—	—	—	—	2	16	29	37
フック種類	150t	150t	150t	150t	83t	83t	83t	83t	83t
フック質量 (t)	1.90	1.90	1.90	1.90	1.0	1.0	1.0	1.0	1.0
巻掛本数	14	12	12	12	7	6	4	4	4

(単位：ton)

最大吊上能力
300t

KA-3000R

KATO

メインブーム【通常伸縮】

G2性能

カウンタウエイト 31t アウトリガ張出 8.4m (側方)

作業半径 (m)	14.4m ブーム	19.55m ブーム	23.6m ブーム	24.7m ブーム	32.0m ブーム	40.0m ブーム	45.0m ブーム	50.0m ブーム	55.0m ブーム
3.0	150.0								
3.5	150.0	120.0							
4.0	150.0	120.0	120.0	120.0					
4.5	149.3	120.0	120.0	120.0					
5.0	137.0	120.0	120.0	120.0	70.0				
6.0	117.2	115.6	114.8	114.6	70.0				
7.0	99.5	97.5	96.3	96.1	70.0	60.0			
8.0	84.0	82.0	80.9	80.6	70.0	60.0	47.0	38.0	
9.0	72.2	70.2	69.1	68.8	70.0	60.0	47.0	38.0	32.0
10.0	62.9	60.8	59.7	59.5	61.9	60.0	47.0	38.0	32.0
11.0	55.3	53.3	52.2	51.9	54.3	55.6	47.0	38.0	32.0
12.0	49.1	47.0	46.0	45.7	48.0	49.4	47.0	38.0	32.0
14.0		37.0	35.9	35.7	37.9	39.2	39.9	38.0	32.0
16.0		28.5	27.5	27.3	29.4	30.5	31.2	31.6	31.0
18.0			21.6	21.4	23.3	24.4	25.1	25.4	25.7
20.0			17.2	17.0	18.8	19.8	20.5	20.8	21.0
22.0				13.6	15.3	16.3	16.9	17.2	17.5
24.0					12.5	13.5	14.1	14.4	14.6
26.0					10.2	11.2	11.8	12.1	12.3
28.0					8.1	9.3	9.8	10.1	10.3
30.0						7.4	8.1	8.5	8.7
32.0						5.7	6.4	6.8	7.1
34.0						4.3	4.9	5.3	5.6
36.0						3.1	3.7	4.0	4.3
38.0									3.2
危険角度 (°)	—	—	—	—	—	15	33	40	44
フック種類	150t	150t	150t	150t	83t	83t	83t	83t	83t
フック質量 (t)	1.90	1.90	1.90	1.90	1.0	1.0	1.0	1.0	1.0
巻掛本数	14	12	12	12	7	6	4	4	4

(単位：ton)

H2性能

カウンタウエイト 21t アウトリガ張出 8.4m (側方)

作業半径 (m)	14.4m ブーム	19.55m ブーム	23.6m ブーム	24.7m ブーム	32.0m ブーム	40.0m ブーム	45.0m ブーム	50.0m ブーム	55.0m ブーム
3.0	150.0								
3.5	150.0	120.0							
4.0	150.0	120.0	120.0	120.0					
4.5	144.2	120.0	120.0	120.0					
5.0	132.2	120.0	120.0	120.0	70.0				
6.0	110.7	108.6	107.4	107.2	70.0				
7.0	91.1	89.0	87.9	87.6	70.0	60.0			
8.0	76.7	74.7	73.6	73.3	70.0	60.0	47.0	38.0	
9.0	65.7	63.7	62.6	62.4	64.8	60.0	47.0	38.0	32.0
10.0	57.1	55.1	54.0	53.7	56.1	57.4	47.0	38.0	32.0
11.0	50.1	48.1	47.0	46.7	49.1	50.4	47.0	38.0	32.0
12.0	43.6	41.4	40.3	40.0	42.4	43.8	44.6	38.0	32.0
14.0		30.3	29.3	29.0	31.2	32.5	33.2	33.6	32.0
16.0		23.0	22.0	21.8	23.8	25.0	25.7	26.0	26.3
18.0			16.8	16.6	18.5	19.6	20.3	20.7	20.9
20.0			13.0	12.8	14.6	15.7	16.3	16.6	16.9
22.0				9.7	11.6	12.6	13.2	13.5	13.8
24.0					9.0	10.2	10.8	11.1	11.3
26.0					6.6	8.0	8.7	9.0	9.3
28.0					4.7	6.0	6.7	7.1	7.4
30.0						4.3	5.0	5.4	5.7
32.0							3.5	3.9	4.2
危険角度 (°)	—	—	—	—	—	38	42	48	52
フック種類	150t	150t	150t	150t	83t	83t	83t	83t	83t
フック質量 (t)	1.90	1.90	1.90	1.90	1.0	1.0	1.0	1.0	1.0
巻掛本数	14	12	12	12	7	6	4	4	4

(単位：ton)

最大吊上能力
300t

KA-3000R

KATO

メインブーム【通常伸縮】

J2性能

カウンタウエイト 11t アウトリガ張出 8.4m (側方)

作業半径 (m)	14.4m ブーム	19.55m ブーム	23.6m ブーム	24.7m ブーム	32.0m ブーム	40.0m ブーム	45.0m ブーム	50.0m ブーム	55.0m ブーム
3.0	150.0								
3.5	150.0	120.0							
4.0	150.0	120.0	120.0	120.0					
4.5	139.0	120.0	120.0	120.0					
5.0	126.9	120.0	120.0	120.0	70.0				
6.0	100.8	98.7	97.5	97.3	70.0				
7.0	82.7	80.6	79.5	79.2	70.0	60.0			
8.0	69.4	67.4	66.3	66.0	68.5	60.0	47.0	38.0	
9.0	59.3	57.3	56.2	55.9	58.4	59.3	47.0	38.0	32.0
10.0	51.3	48.9	47.6	47.4	50.1	49.7	47.0	38.0	32.0
11.0	42.0	39.8	38.6	38.3	40.9	42.3	41.6	38.0	32.0
12.0	35.1	33.0	31.9	31.6	34.0	35.4	36.0	35.1	32.0
14.0		23.6	22.5	22.3	24.5	25.8	26.5	26.9	26.4
16.0		17.4	16.4	16.2	18.2	19.4	20.1	20.5	20.7
18.0			12.1	11.9	13.8	14.9	15.6	15.9	16.1
20.0			8.5	8.2	10.4	11.5	12.2	12.5	12.7
22.0				5.2	7.5	8.9	9.5	9.8	10.1
24.0					5.0	6.4	7.1	7.6	7.9
26.0					3.0	4.3	5.0	5.5	5.8
28.0							3.3	3.7	4.0
危険角度 (°)	—	—	—	—	30	47	50	54	58
フック種類	150t	150t	150t	150t	83t	83t	83t	83t	83t
フック質量 (t)	1.90	1.90	1.90	1.90	1.0	1.0	1.0	1.0	1.0
巻掛本数	14	12	12	12	7	6	4	4	4

(単位：ton)

K2性能

カウンタウエイト 0t アウトリガ張出 8.4m (側方)

作業半径 (m)	14.4m ブーム	19.55m ブーム	23.6m ブーム	24.7m ブーム	32.0m ブーム	40.0m ブーム	45.0m ブーム	50.0m ブーム	55.0m ブーム
3.0	150.0								
3.5	150.0	120.0							
4.0	146.8	120.0	120.0	120.0					
4.5	130.4	120.0	120.0	120.0					
5.0	114.1	111.9	110.8	110.5	70.0				
6.0	90.2	88.2	87.1	86.8	70.0				
7.0	73.8	71.7	70.6	70.4	70.0	60.0			
8.0	61.7	59.7	58.6	58.4	58.6	55.1	47.0	38.0	
9.0	49.6	47.1	45.7	45.4	46.8	44.7	43.6	38.0	32.0
10.0	39.0	36.7	35.4	35.1	37.9	37.0	36.3	35.2	32.0
11.0	31.6	29.3	28.2	27.9	30.5	31.0	30.6	29.8	28.9
12.0	26.1	23.9	22.8	22.5	24.9	26.2	26.1	25.5	24.8
14.0		16.4	15.3	15.1	17.3	18.5	19.2	18.9	18.5
16.0		11.4	10.4	10.1	12.2	13.4	14.1	14.2	14.0
18.0			6.1	5.8	8.4	9.8	10.4	10.6	10.5
20.0					5.1	6.6	7.4	7.8	7.8
22.0						4.0	4.8	5.3	5.6
危険角度 (°)	—	—	34	38	48	54	59	62	66
フック種類	150t	150t	150t	150t	83t	83t	83t	83t	83t
フック質量 (t)	1.90	1.90	1.90	1.90	1.0	1.0	1.0	1.0	1.0
巻掛本数	14	12	12	12	7	6	4	4	4

(単位：ton)

最大吊上能力
300t

KA-3000R

KATO

メインブーム【通常伸縮】

D3性能

カウンタウエイト 69t アウトリガ張出 7.4m (側方)

作業半径 (m)	14.4m ブーム	19.55m ブーム	23.6m ブーム	24.7m ブーム	32.0m ブーム	40.0m ブーム	45.0m ブーム	50.0m ブーム	55.0m ブーム
3.0	150.0								
3.5	150.0	120.0							
4.0	150.0	120.0	120.0	120.0					
4.5	150.0	120.0	120.0	120.0					
5.0	150.0	120.0	120.0	120.0	70.0				
6.0	132.0	120.0	120.0	120.0	70.0				
7.0	115.0	113.4	112.5	112.3	70.0	60.0			
8.0	101.5	99.9	99.0	98.8	70.0	60.0	47.0	38.0	
9.0	90.5	88.9	87.9	87.8	70.0	60.0	47.0	38.0	32.0
10.0	81.4	79.7	78.8	78.6	70.0	60.0	47.0	38.0	32.0
11.0	73.7	72.0	71.1	70.9	70.0	60.0	47.0	38.0	32.0
12.0	66.3	64.4	63.4	63.1	65.3	60.0	47.0	38.0	32.0
14.0		49.5	48.6	48.4	50.3	51.4	47.0	38.0	32.0
16.0		39.5	38.6	38.4	40.2	41.3	41.9	38.0	31.0
18.0			31.4	31.2	33.0	34.0	34.6	34.9	27.3
20.0			26.1	25.9	27.5	28.5	29.0	29.3	24.3
22.0				21.7	23.2	24.2	24.7	25.0	21.7
24.0					19.8	20.7	21.3	21.5	19.6
26.0					17.0	17.9	18.4	18.7	17.7
28.0					14.7	15.6	16.0	16.3	16.1
30.0						13.6	14.0	14.3	14.5
32.0						11.9	12.3	12.6	12.8
34.0						10.4	10.8	11.1	11.3
36.0						9.2	9.5	9.8	10.0
38.0							8.4	8.6	8.8
40.0							7.4	7.6	7.8
42.0							6.5	6.7	6.9
44.0								5.8	6.1
46.0								4.9	5.1
48.0									4.2
50.0									3.5
危険角度 (°)	—	—	—	—	—	2	3	5	15
フック種類	150t	150t	150t	150t	83t	83t	83t	83t	83t
フック質量 (t)	1.90	1.90	1.90	1.90	1.0	1.0	1.0	1.0	1.0
巻掛本数	14	12	12	12	7	6	4	4	4

(単位：ton)

E3性能

カウンタウエイト 51t アウトリガ張出 7.4m (側方)

作業半径 (m)	14.4m ブーム	19.55m ブーム	23.6m ブーム	24.7m ブーム	32.0m ブーム	40.0m ブーム	45.0m ブーム	50.0m ブーム	55.0m ブーム
3.0	150.0								
3.5	150.0	120.0							
4.0	150.0	120.0	120.0	120.0					
4.5	150.0	120.0	120.0	120.0					
5.0	146.7	120.0	120.0	120.0	70.0				
6.0	125.5	120.0	120.0	120.0	70.0				
7.0	109.3	107.7	106.8	106.6	70.0	60.0			
8.0	96.3	94.7	93.8	93.6	70.0	60.0	47.0	38.0	
9.0	85.1	83.1	82.0	81.7	70.0	60.0	47.0	38.0	32.0
10.0	74.4	72.4	71.3	71.0	70.0	60.0	47.0	38.0	32.0
11.0	63.3	61.3	60.3	60.1	62.3	60.0	47.0	38.0	32.0
12.0	54.4	52.5	51.5	51.3	53.4	54.6	47.0	38.0	32.0
14.0		39.9	39.0	38.8	40.7	41.8	42.5	38.0	32.0
16.0		31.5	30.6	30.4	32.2	33.2	33.9	34.2	31.0
18.0			24.5	24.3	26.1	27.1	27.7	28.0	27.3
20.0			20.0	19.8	21.4	22.4	23.0	23.3	23.5
22.0				16.3	17.8	18.8	19.3	19.6	19.8
24.0					14.9	15.9	16.4	16.7	16.9
26.0					12.6	13.5	14.0	14.3	14.5
28.0					10.6	11.5	12.0	12.2	12.4
30.0						9.8	10.3	10.5	10.7
32.0						8.4	8.8	9.1	9.3
34.0						7.1	7.6	7.8	8.0
36.0						6.0	6.5	6.7	6.9
38.0							5.3	5.6	5.9
40.0							4.2	4.5	4.8
42.0							3.2	3.5	3.8
危険角度 (°)	—	—	—	—	—	2	3	26	36
フック種類	150t	150t	150t	150t	83t	83t	83t	83t	83t
フック質量 (t)	1.90	1.90	1.90	1.90	1.0	1.0	1.0	1.0	1.0
巻掛本数	14	12	12	12	7	6	4	4	4

(単位：ton)

最大吊上能力
300t

KA-3000R

KATO

メインブーム【通常伸縮】

F3性能

カウンタウエイト 41t アウトリガ張出 7.4m (側方)

作業半径 (m)	14.4m ブーム	19.55m ブーム	23.6m ブーム	24.7m ブーム	32.0m ブーム	40.0m ブーム	45.0m ブーム	50.0m ブーム	55.0m ブーム
3.0	150.0								
3.5	150.0	120.0							
4.0	150.0	120.0	120.0	120.0					
4.5	150.0	120.0	120.0	120.0					
5.0	141.8	120.0	120.0	120.0	70.0				
6.0	121.4	119.8	118.9	118.7	70.0				
7.0	105.6	104.0	103.1	102.9	70.0	60.0			
8.0	91.4	89.3	88.2	87.9	70.0	60.0	47.0	38.0	
9.0	78.7	76.6	75.5	75.3	70.0	60.0	47.0	38.0	32.0
10.0	65.8	63.8	62.7	62.5	64.9	60.0	47.0	38.0	32.0
11.0	55.3	53.4	52.4	52.1	54.3	55.6	47.0	38.0	32.0
12.0	47.4	45.5	44.5	44.3	46.4	47.6	47.0	38.0	32.0
14.0		34.3	33.3	33.1	35.1	36.2	36.9	37.2	32.0
16.0		26.8	25.9	25.6	27.5	28.5	29.2	29.5	29.7
18.0			20.5	20.3	22.0	23.0	23.6	23.9	24.1
20.0			16.5	16.2	17.9	18.8	19.4	19.7	19.9
22.0				13.1	14.7	15.6	16.2	16.4	16.7
24.0					12.1	13.0	13.5	13.8	14.0
26.0					10.0	10.9	11.4	11.7	11.9
28.0					8.3	9.1	9.6	9.9	10.1
30.0						7.6	8.1	8.3	8.5
32.0						6.3	6.8	7.0	7.2
34.0						4.8	5.4	5.8	6.1
36.0						3.6	4.2	4.5	4.8
38.0							3.1	3.4	3.7
危険角度 (°)	—	—	—	—	—	10	28	37	44
フック種類	150t	150t	150t	150t	83t	83t	83t	83t	83t
フック質量 (t)	1.90	1.90	1.90	1.90	1.0	1.0	1.0	1.0	1.0
巻掛本数	14	12	12	12	7	6	4	4	4

(単位：ton)

G3性能

カウンタウエイト 31t アウトリガ張出 7.4m (側方)

作業半径 (m)	14.4m ブーム	19.55m ブーム	23.6m ブーム	24.7m ブーム	32.0m ブーム	40.0m ブーム	45.0m ブーム	50.0m ブーム	55.0m ブーム
3.0	150.0								
3.5	150.0	120.0							
4.0	150.0	120.0	120.0	120.0					
4.5	149.3	120.0	120.0	120.0					
5.0	137.0	120.0	120.0	120.0	70.0				
6.0	117.2	115.6	114.8	114.6	70.0				
7.0	99.5	97.5	96.3	96.1	70.0	60.0			
8.0	84.0	82.0	80.9	80.6	70.0	60.0	47.0	38.0	
9.0	69.4	67.2	66.0	65.8	68.4	60.0	47.0	38.0	32.0
10.0	56.6	54.6	53.5	53.3	55.6	57.0	47.0	38.0	32.0
11.0	47.4	45.4	44.4	44.2	46.4	47.7	47.0	38.0	32.0
12.0	40.3	38.5	37.5	37.3	39.4	40.6	41.3	38.0	32.0
14.0		28.6	27.7	27.5	29.5	30.6	31.2	31.6	31.8
16.0		22.0	21.1	20.9	22.8	23.8	24.4	24.8	25.0
18.0			16.4	16.2	17.9	18.9	19.5	19.9	20.1
20.0			12.9	12.7	14.3	15.3	15.9	16.2	16.4
22.0				10.0	11.5	12.4	13.0	13.3	13.5
24.0					9.2	10.1	10.7	10.9	11.2
26.0					7.4	8.3	8.8	9.1	9.3
28.0					5.5	6.7	7.2	7.5	7.7
30.0						5.1	5.7	6.1	6.3
32.0						3.6	4.2	4.6	4.9
34.0								3.3	3.6
危険角度 (°)	—	—	—	—	—	33	41	45	50
フック種類	150t	150t	150t	150t	83t	83t	83t	83t	83t
フック質量 (t)	1.90	1.90	1.90	1.90	1.0	1.0	1.0	1.0	1.0
巻掛本数	14	12	12	12	7	6	4	4	4

(単位：ton)

最大吊上能力
300t

KA-3000R

KATO

メインブーム【通常伸縮】

H3性能

カウンタウエイト 21t アウトリガ張出 7.4m (側方)

作業半径 (m)	14.4m ブーム	19.55m ブーム	23.6m ブーム	24.7m ブーム	32.0m ブーム	40.0m ブーム	45.0m ブーム	50.0m ブーム	55.0m ブーム
3.0	150.0								
3.5	150.0	120.0							
4.0	150.0	120.0	120.0	120.0					
4.5	144.2	120.0	120.0	120.0					
5.0	132.2	120.0	120.0	120.0	70.0				
6.0	110.7	108.6	107.4	107.2	70.0				
7.0	91.1	89.0	87.9	87.6	70.0	60.0			
8.0	74.6	72.3	71.0	70.7	70.0	60.0	47.0	38.0	
9.0	58.4	56.3	55.1	54.9	57.4	58.9	47.0	38.0	32.0
10.0	47.4	45.4	44.3	44.1	46.4	47.8	47.0	38.0	32.0
11.0	39.4	37.5	36.5	36.2	38.5	39.7	40.5	38.0	32.0
12.0	33.4	31.5	30.5	30.3	32.4	33.6	34.3	34.7	32.0
14.0		23.0	22.1	21.9	23.8	24.9	25.6	25.9	26.2
16.0		17.3	16.4	16.2	18.0	19.1	19.7	20.0	20.3
18.0			12.4	12.2	13.9	14.9	15.5	15.8	16.0
20.0			9.3	9.1	10.8	11.7	12.3	12.6	12.8
22.0				6.5	8.3	9.3	9.8	10.1	10.3
24.0					6.2	7.3	7.8	8.1	8.3
26.0					4.1	5.4	6.1	6.4	6.7
28.0						3.7	4.4	4.8	5.1
30.0								3.2	3.5
危険角度 (°)	—	—	—	—	30	43	49	51	55
フック種類	150t	150t	150t	150t	83t	83t	83t	83t	83t
フック質量 (t)	1.90	1.90	1.90	1.90	1.0	1.0	1.0	1.0	1.0
巻掛本数	14	12	12	12	7	6	4	4	4

(単位：ton)

J3性能

カウンタウエイト 11t アウトリガ張出 7.4m (側方)

作業半径 (m)	14.4m ブーム	19.55m ブーム	23.6m ブーム	24.7m ブーム	32.0m ブーム	40.0m ブーム	45.0m ブーム	50.0m ブーム	55.0m ブーム
3.0	150.0								
3.5	150.0	120.0							
4.0	150.0	120.0	120.0	120.0					
4.5	139.0	120.0	120.0	120.0					
5.0	126.9	120.0	120.0	120.0	70.0				
6.0	100.8	98.7	97.5	97.3	70.0				
7.0	82.7	80.3	78.9	78.5	70.0	60.0			
8.0	61.1	58.8	57.5	57.2	60.0	57.7	47.0	38.0	
9.0	47.5	45.3	44.2	43.9	46.5	47.7	46.5	38.0	32.0
10.0	38.2	36.2	35.1	34.9	37.2	38.6	39.3	38.0	32.0
11.0	31.5	29.5	28.5	28.3	30.5	31.8	32.5	32.8	31.9
12.0	26.4	24.5	23.5	23.3	25.4	26.6	27.3	27.7	27.7
14.0		17.4	16.4	16.2	18.2	19.3	20.0	20.3	20.6
16.0		12.6	11.7	11.5	13.3	14.4	15.0	15.3	15.6
18.0			8.3	8.1	9.8	10.8	11.4	11.7	12.0
20.0					7.2	8.2	8.7	9.0	9.3
22.0					4.6	6.0	6.6	6.9	7.1
24.0						3.8	4.5	5.0	5.3
危険角度 (°)	—	—	35	39	43	51	56	58	62
フック種類	150t	150t	150t	150t	83t	83t	83t	83t	83t
フック質量 (t)	1.90	1.90	1.90	1.90	1.0	1.0	1.0	1.0	1.0
巻掛本数	14	12	12	12	7	6	4	4	4

(単位：ton)

最大吊上能力
300t

KA-3000R

KATO

メインブーム【通常伸縮】

K3性能
カウンタウエイト 0t アウトリガ張出 7.4m (側方)

作業半径 (m)	14.4m ブーム	19.55m ブーム	23.6m ブーム	24.7m ブーム	32.0m ブーム	40.0m ブーム	45.0m ブーム	50.0m ブーム	55.0m ブーム
3.0	150.0								
3.5	150.0	120.0							
4.0	146.8	120.0	120.0	120.0					
4.5	130.4	120.0	120.0	120.0					
5.0	114.1	111.9	110.8	110.5	70.0				
6.0	90.2	88.2	85.1	82.8	70.0				
7.0	64.1	61.4	59.9	59.6	57.8	53.8			
8.0	46.6	44.2	43.0	42.7	45.2	42.8	41.6	38.0	
9.0	35.7	33.6	32.4	32.1	34.7	34.8	34.1	33.0	31.8
10.0	28.3	26.3	25.2	24.9	27.3	28.6	28.4	27.6	26.7
11.0	22.9	21.0	20.0	19.7	21.9	23.2	23.8	23.2	22.6
12.0	18.9	17.0	16.0	15.8	17.9	19.1	19.8	19.7	19.2
14.0		11.3	10.4	10.2	12.1	13.2	13.9	14.2	14.0
16.0		7.5	6.3	6.1	8.2	9.3	9.9	10.2	10.2
18.0					5.0	6.5	7.1	7.3	7.3
20.0							4.5		
危険角度 (°)	—	—	43	46	53	60	63	67	70
フック種類	150t	150t	150t	150t	83t	83t	83t	83t	83t
フック質量 (t)	1.90	1.90	1.90	1.90	1.0	1.0	1.0	1.0	1.0
巻掛本数	14	12	12	12	7	6	4	4	4

(単位：ton)